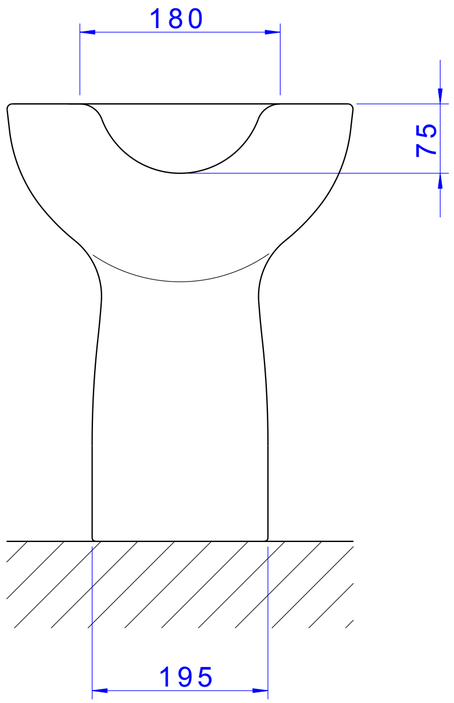
180
75
195

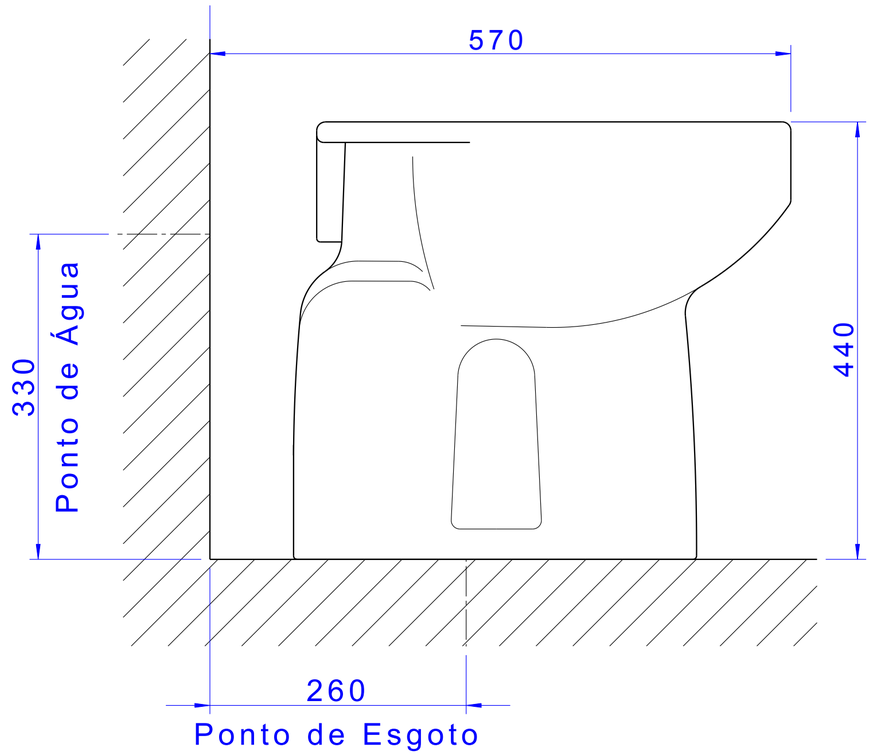
570
330
Ponto de Água
440
260
Ponto de Esgoto

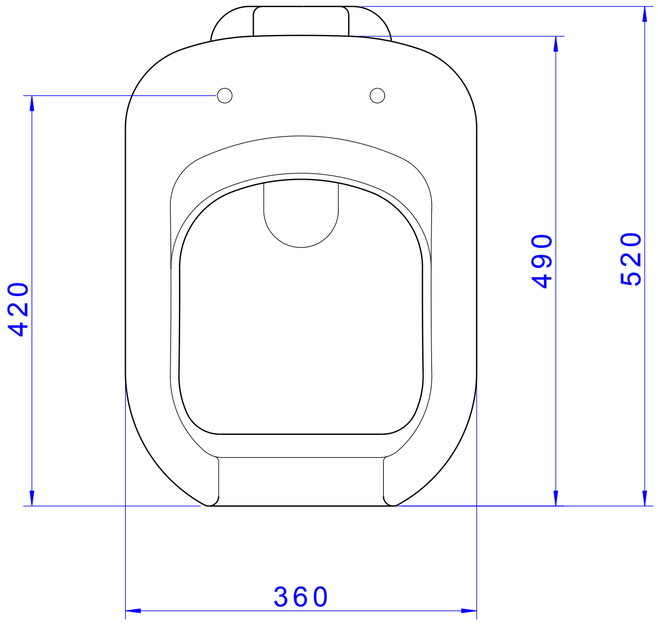
420
490
520
360