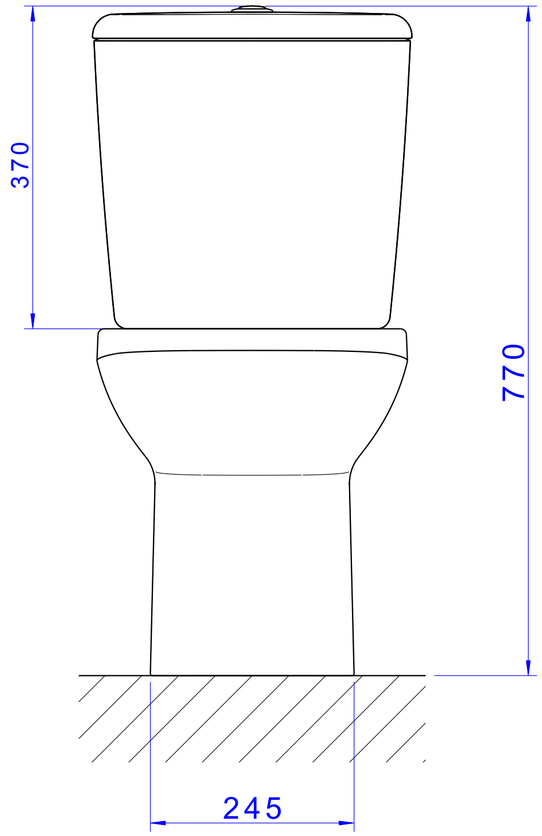
370
770
245

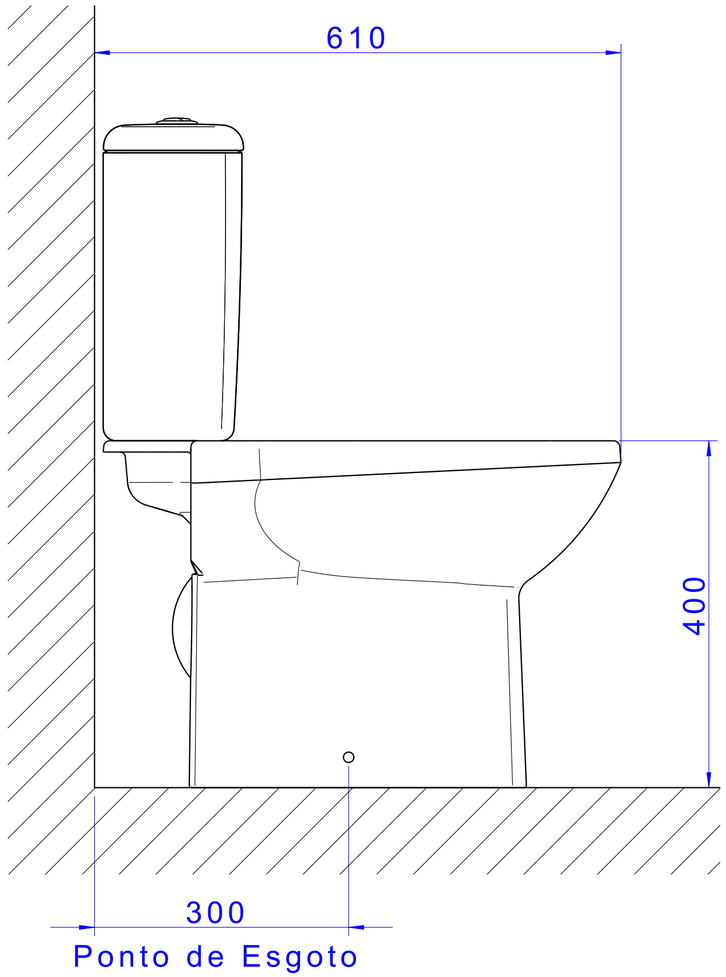
610
400
300
Ponto de Esgoto

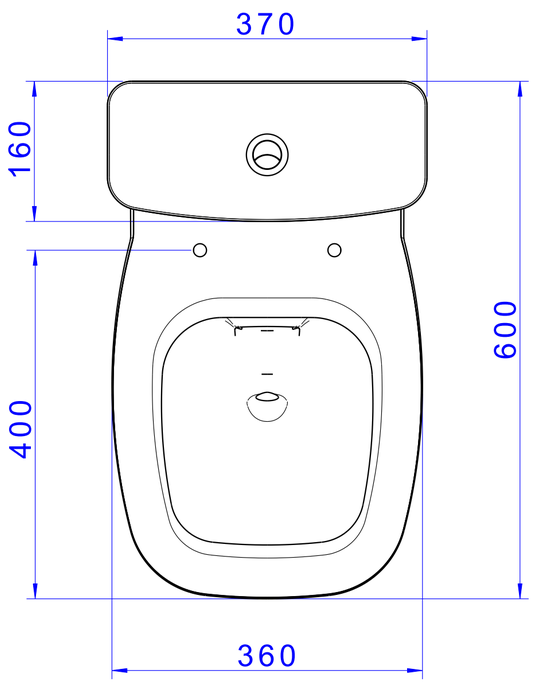
370
160
400
600
360