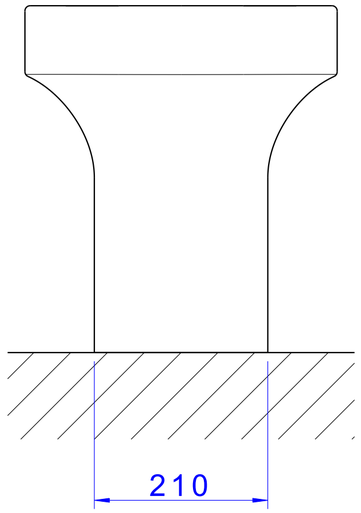
210

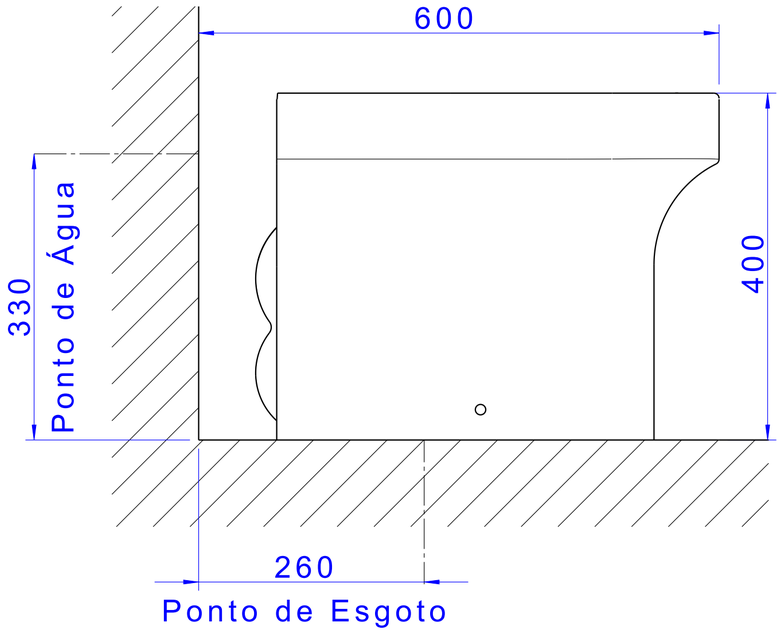
600
330
Ponto de Água
400
260
Ponto de Esgoto

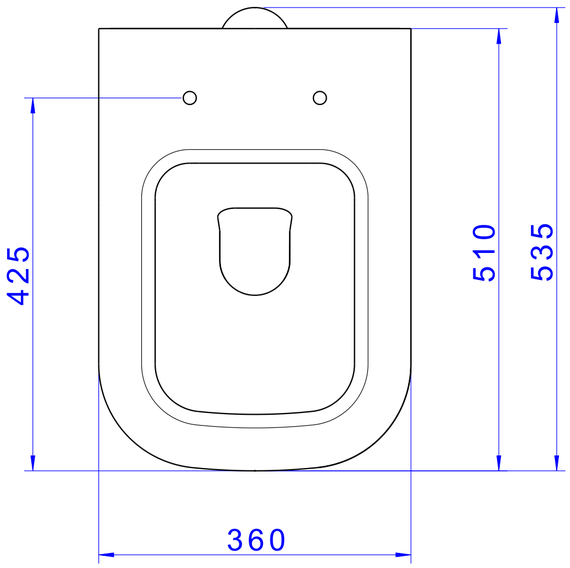
425
510
535
360