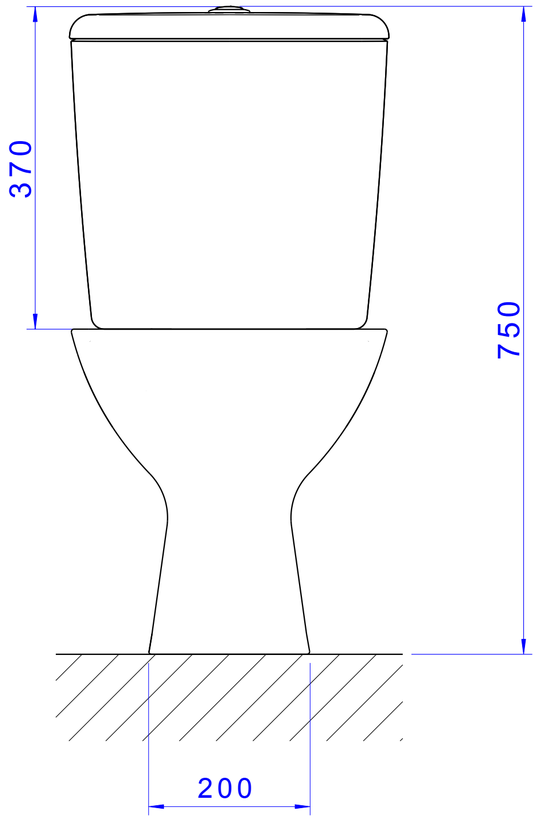
370
750
200

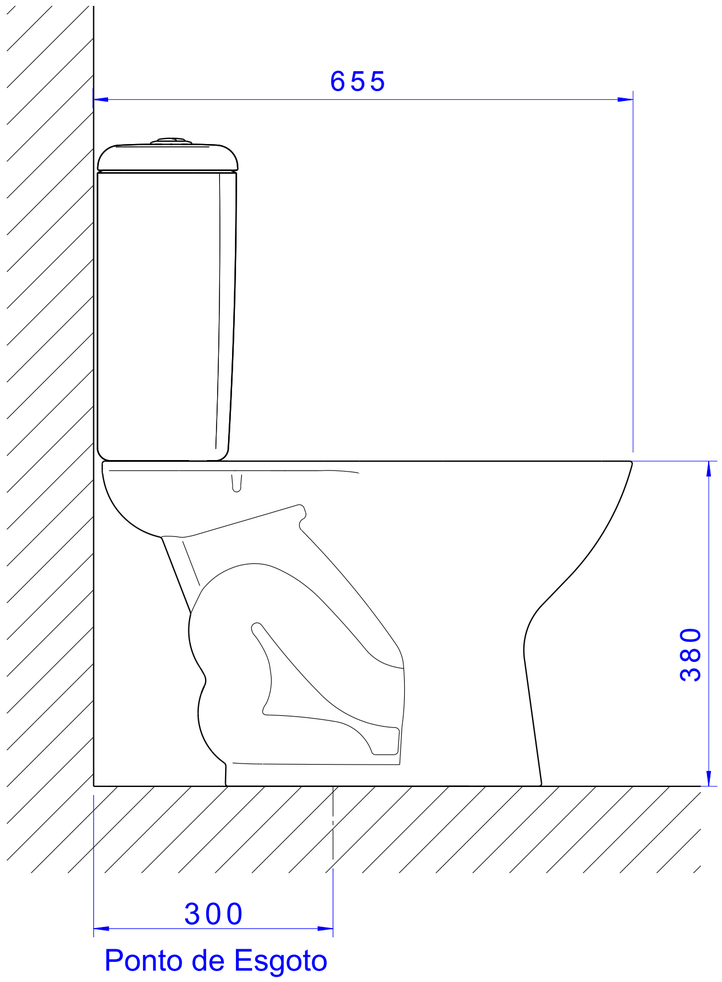
655
380
300
Ponto de Esgoto

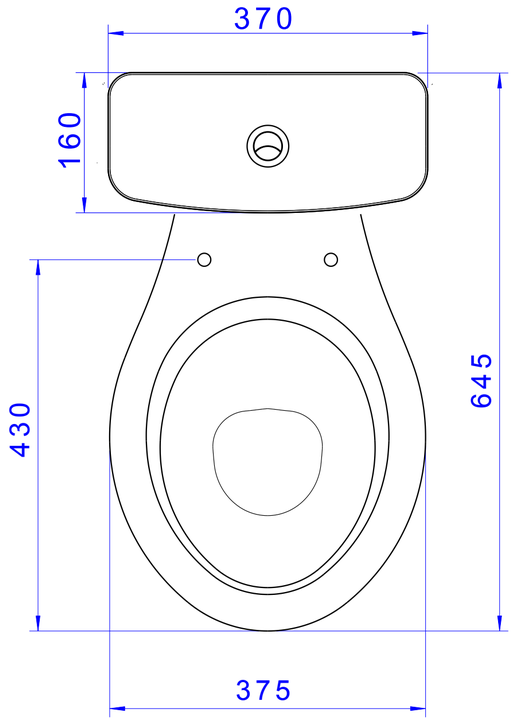
370
160
430
645
375