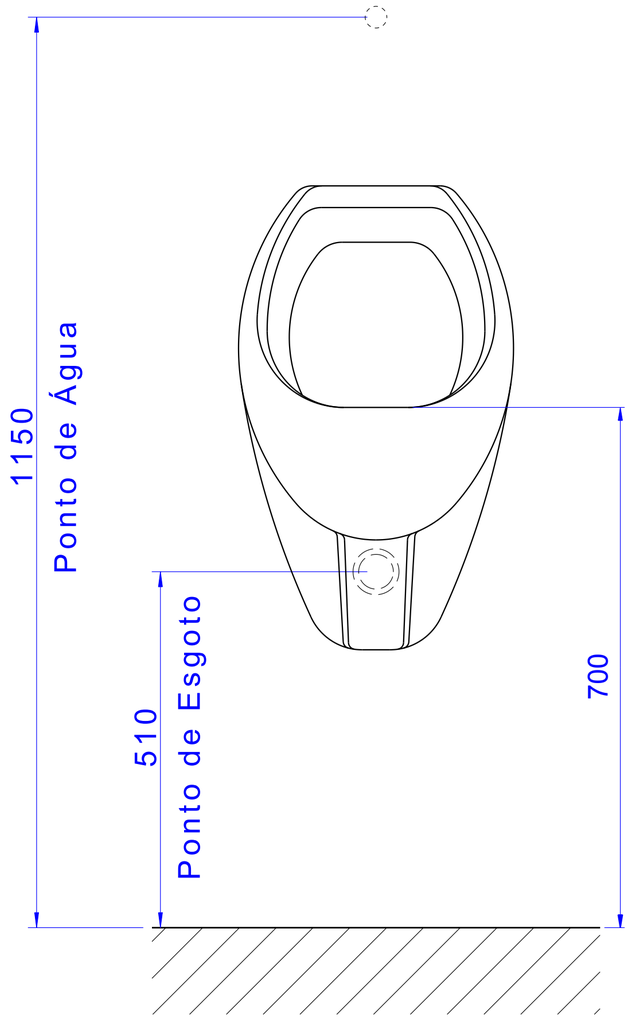
1150
Ponto de Água
510
Ponto de Esgoto
700

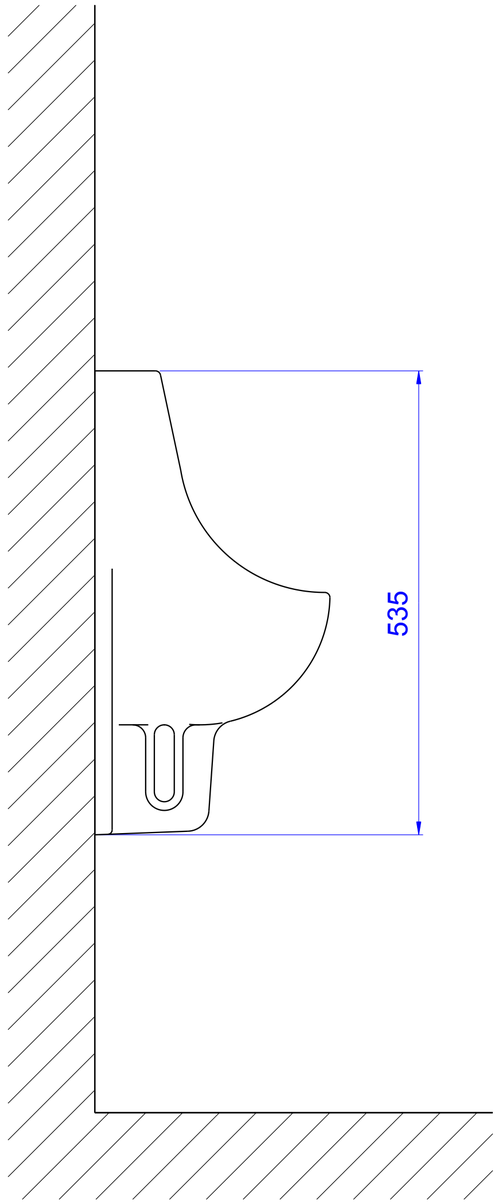
535

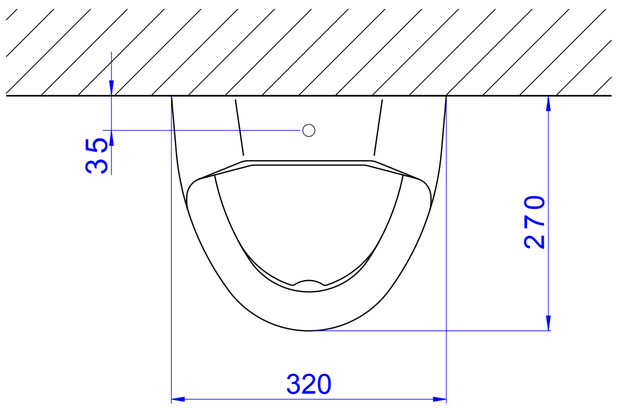
35
270
320