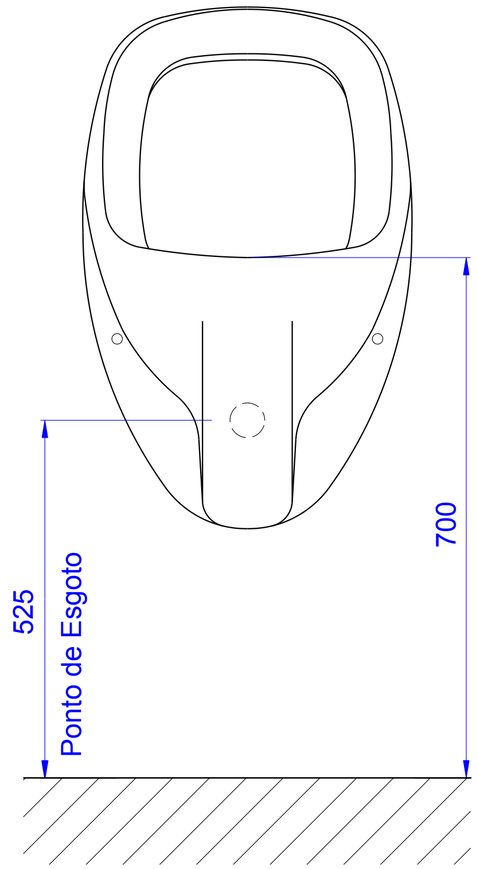
525
Ponto de Esgoto
700

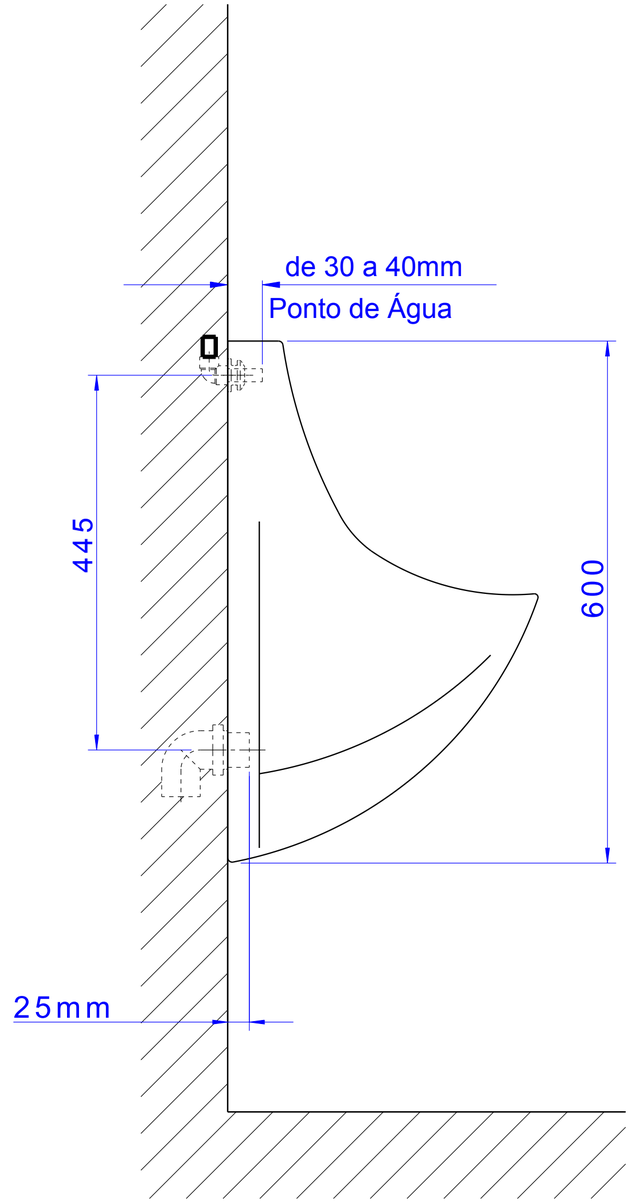
de 30 a 40mm
Ponto de Água
445
600
25mm

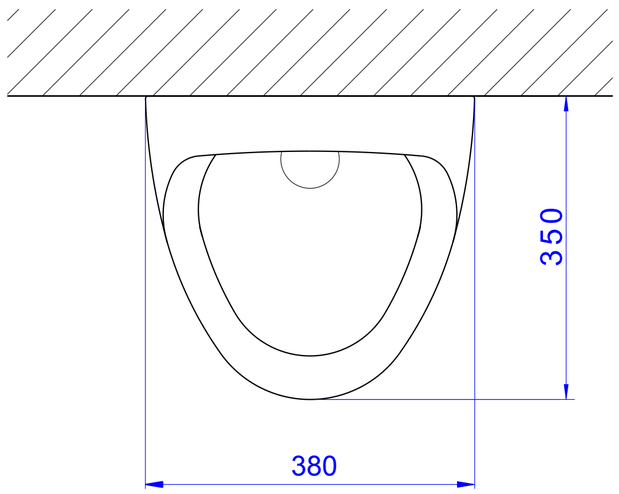
350
380