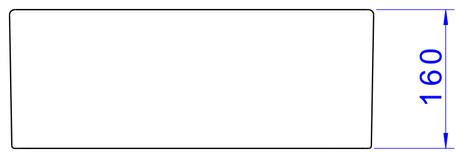
160

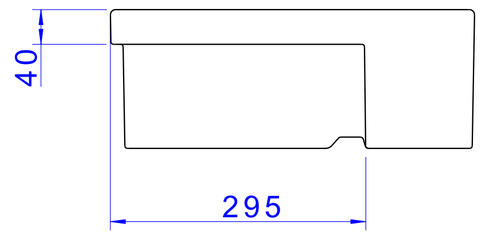
40
295

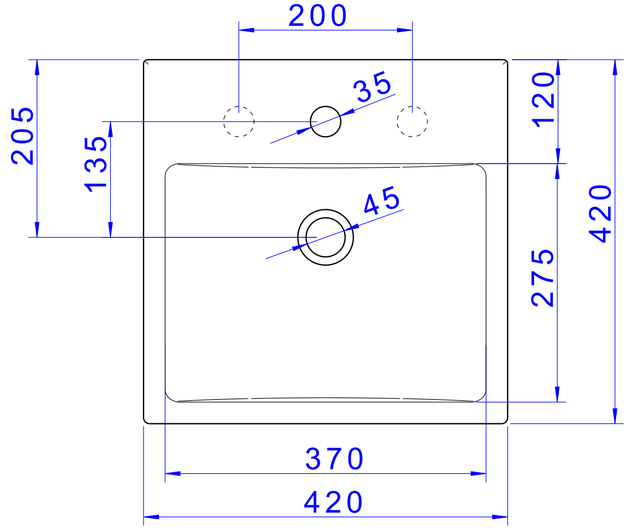
200
35
205
135
120
45
420
275
370
420