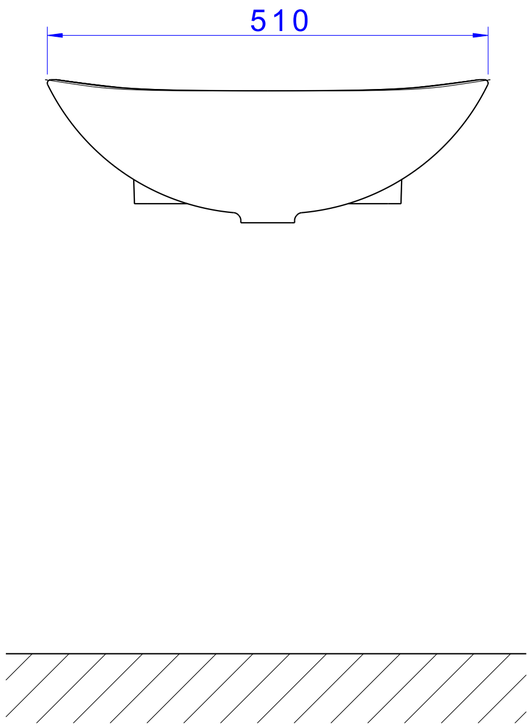
510

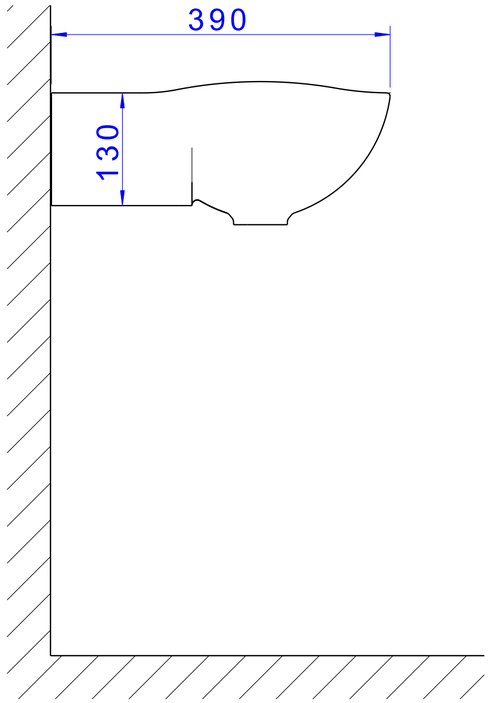
390
130

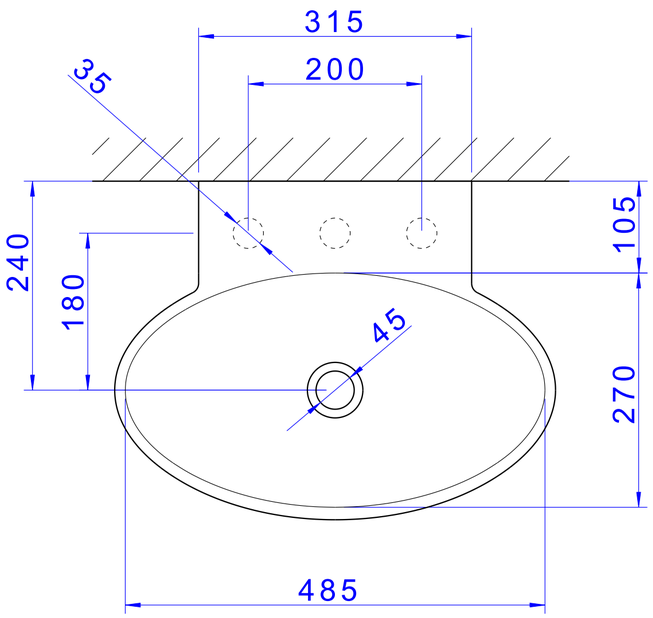
315
200
35
240
180
105
45
270
485