145

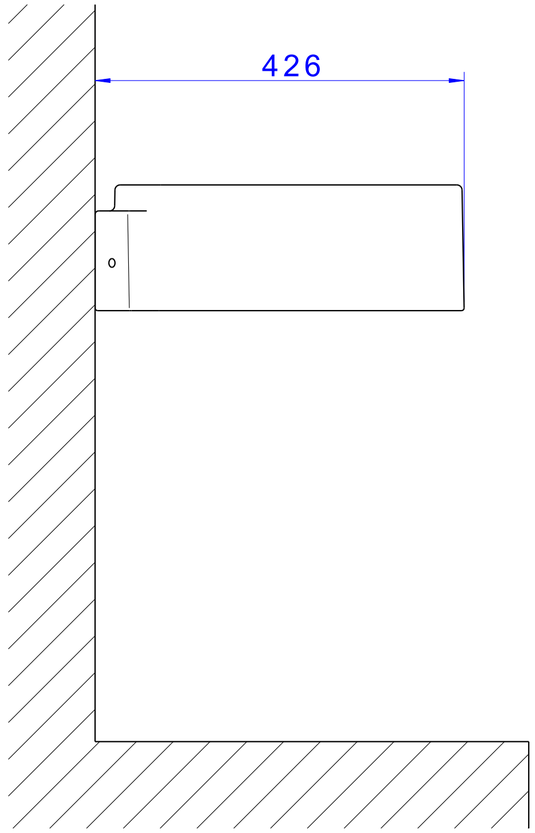
426

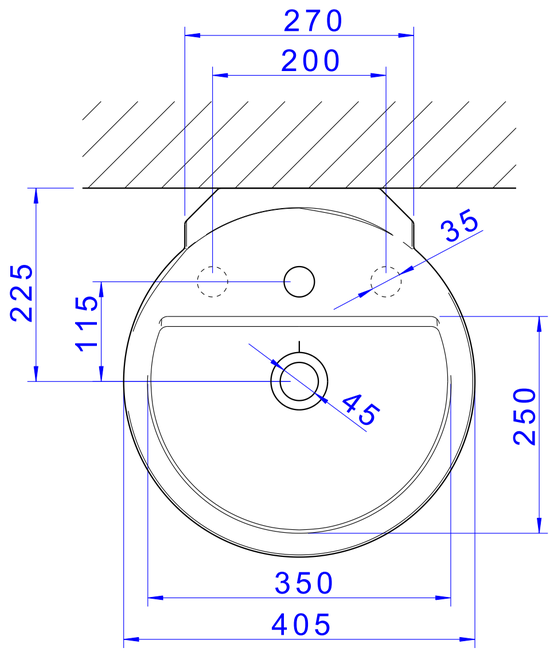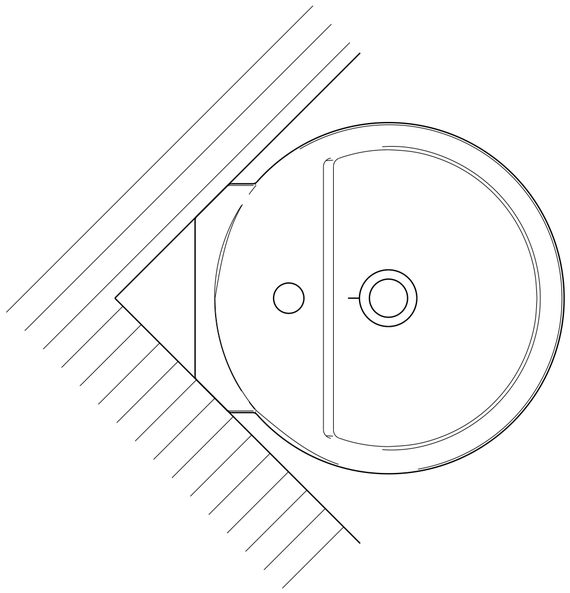
270
200
35
225
115
45
250
350
405