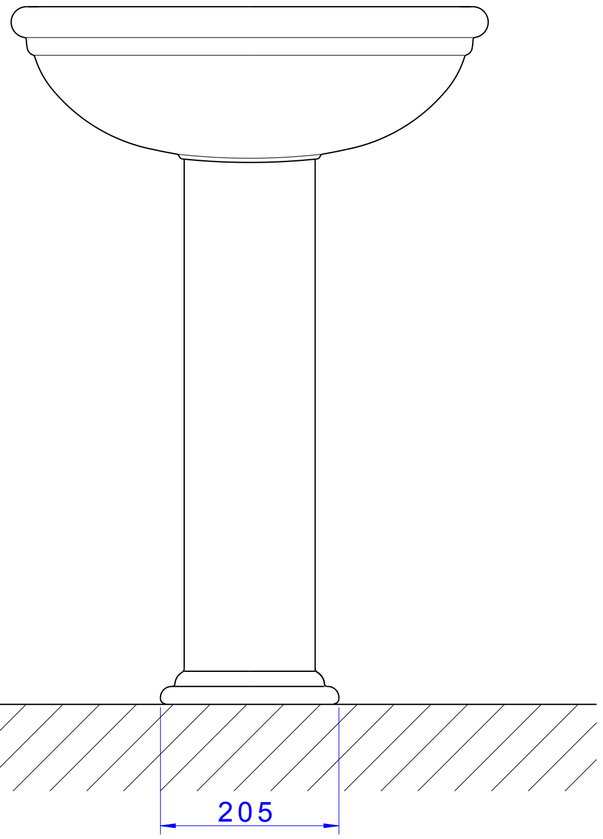
205

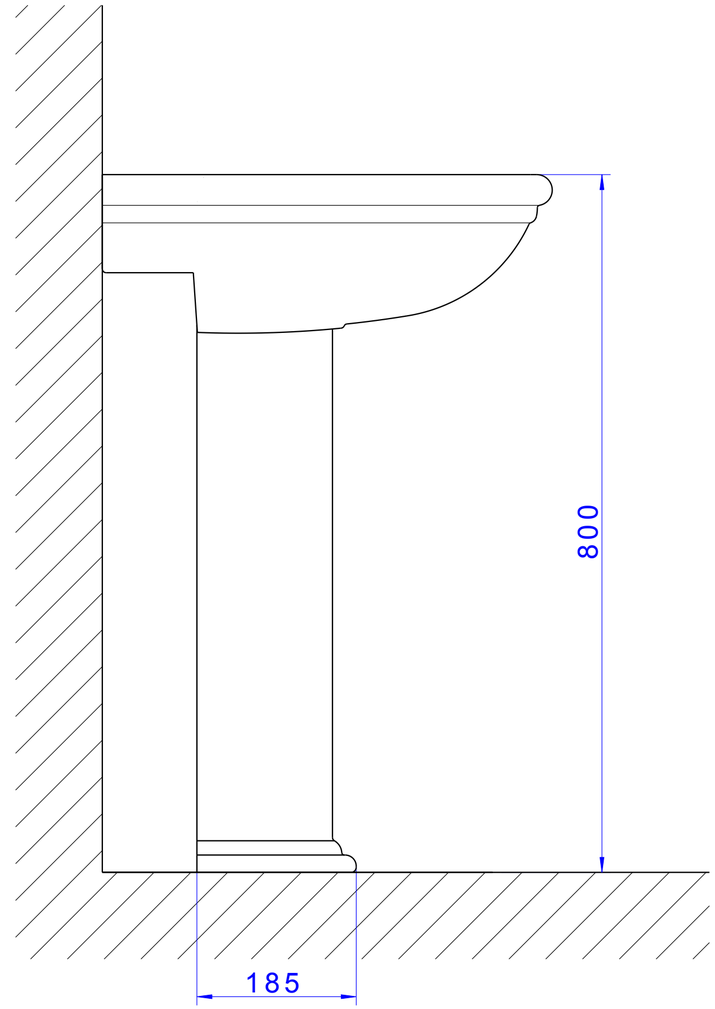
800
185

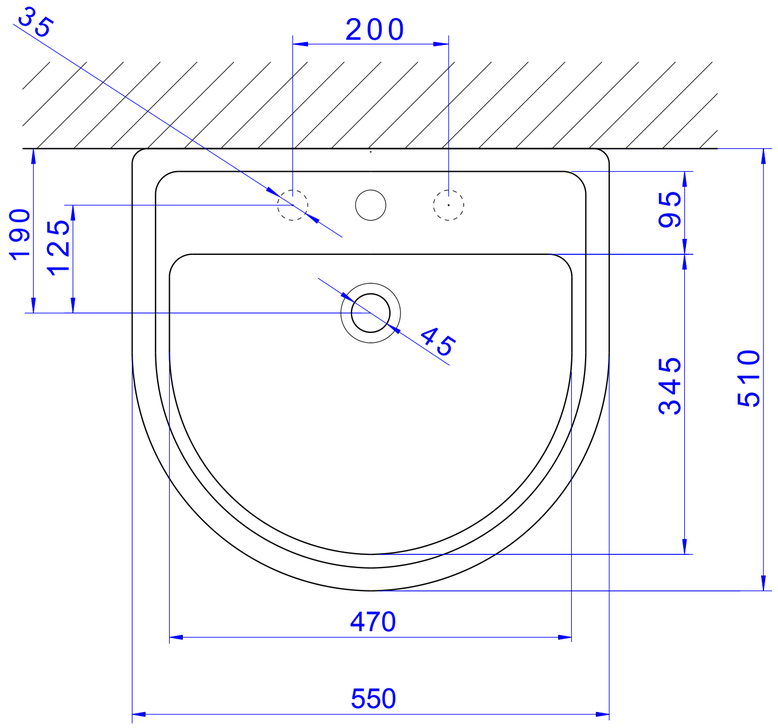
35
200
190
125
95
45
345
510
470
550