235

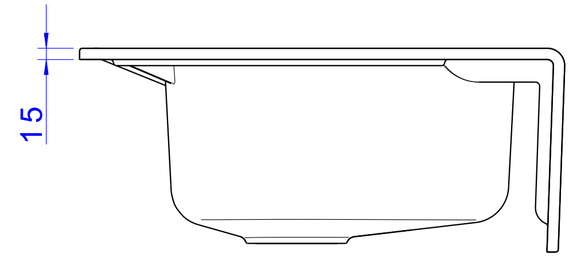
15

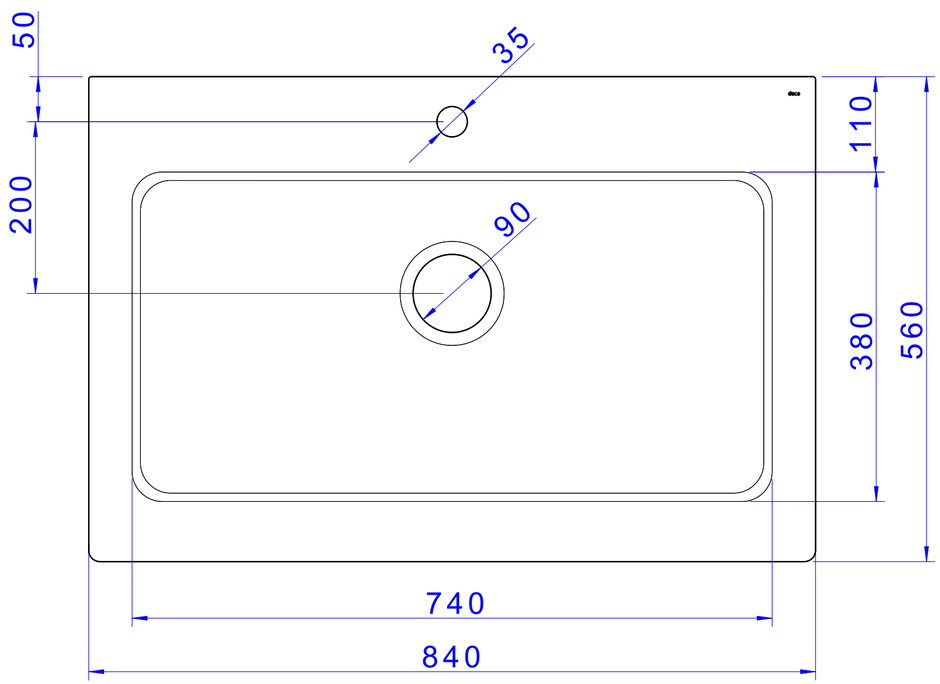
50
35
200
90
110
380
560
740
840