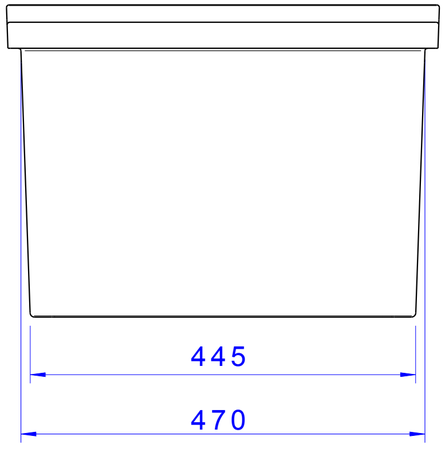
445
470

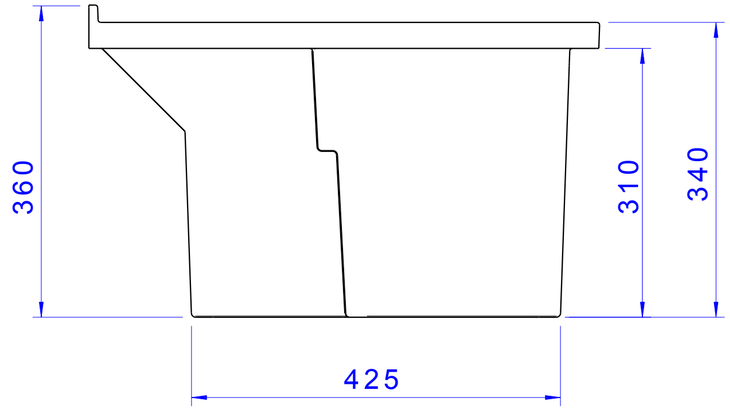
360
310
340
425

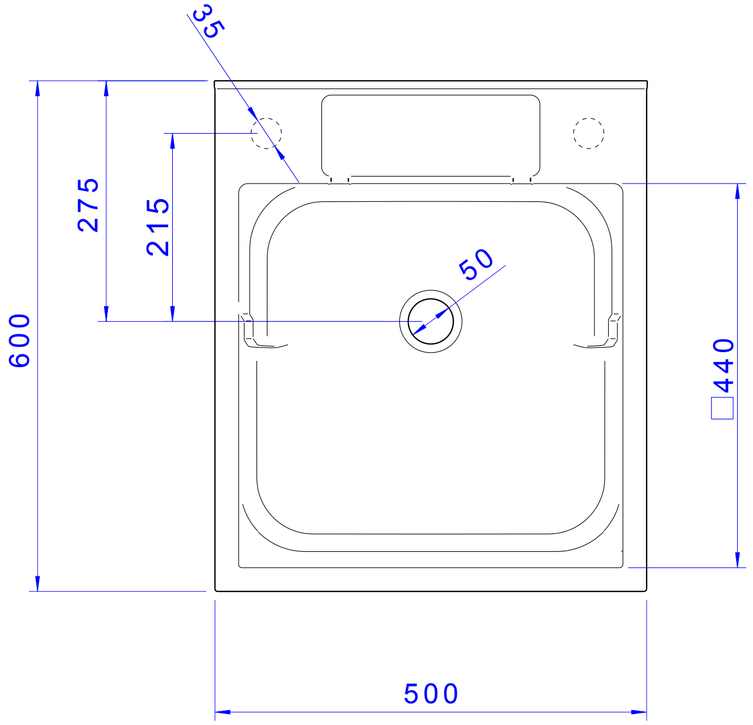
35
275
215
50
600
□440
500