SINGLE | Kit bacia eletrônica com caixa integrada e bidê

PAP.4201.17 | PAP.4201.94 | PAP.4202.17 | PAP.4202.94

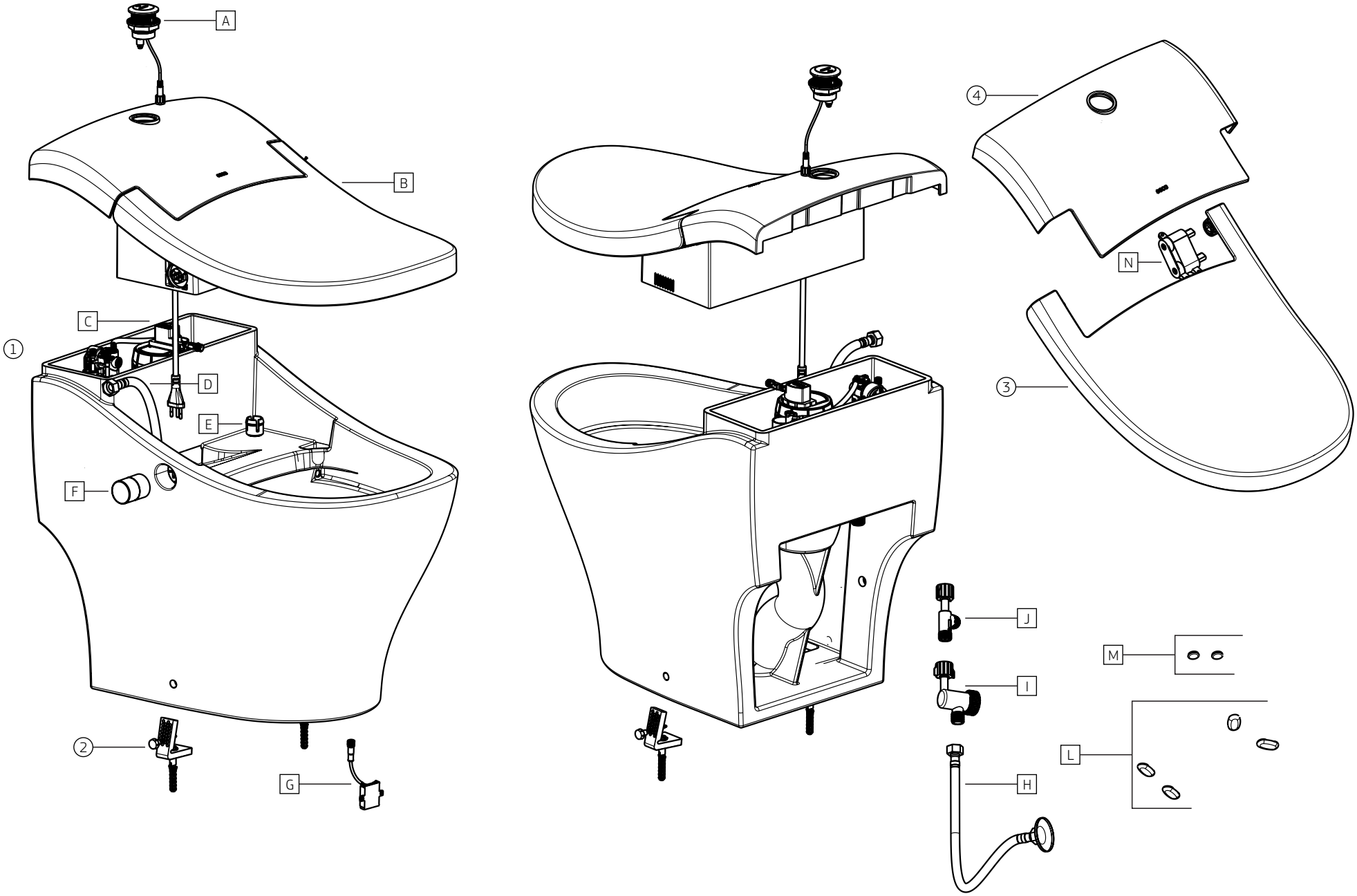

SINGLE | Kit bacia eletrônica com caixa integrada e bidê

PAP.4201.17 | PAP.4201.94 | PAP.4202.17 | PAP.4202.94

		PAP.4201.17		PAP.4201.94		PAP.4202.17		PAP.4202.94	
COMPONENTES / SUBCONJUNTOS		Lc 00/00	Dc 00/00	Lc 00/00	Dc 00/00	Lc 00/00	Dc 00/00	Lc 00/00	Dc 00/00
Item	**Descrição**	**AC/DT**	**Código Deca**	**AC/DT**	**Código Deca**	**AC/DT**	**Código Deca**	**AC/DT**	**Código Deca**
1	TORRE DE ENTRADA	-	5910.202	-	5910.202	-	5910.202	-	5910.202
2	PARAFUSO FIXAÇÃO LATERAL	CR	SP.121.01	CR	SP.121.01	CR	SP.121.01	CR	SP.121.01
3	TAMPA DO ASSENTO	BR	5910.261	BL	5910.560	BR	5910.261	BL	5910.560
4	TAMPA DO TANQUE	BR	5910.262	BL	5910.151	BR	5910.262	BL	5910.151
A	SCJ. BOTÃO DE ACIONAMENTO	CR	5910.175	BL	5910.175	CR	5910.175	BL	5910.175
B	SCJ. ASSENTO WASH COMPLETO	BR	5910.190	BL	5910.191	BR	5910.187	BL	5910.189
C	MECANISMO DE SAÍDA	-	5910.183	-	5910.183	-	5910.183	-	5910.183
D	FLEXÍVEL	-	5910.158	-	5910.158	-	5910.158	-	5910.158
E	KIT FIXAÇÃO DO ASSENTO	-	5910.163	-	5910.163	-	5910.163	-	5910.163
F	BOTÃO LATERAL	BR	5910.179	BL	5910.180	BR	5910.179	BL	5910.180
G	SCJ. SENSOR DE PÉ	-	5910.186	-	5910.186	-	5910.186	-	5910.186
H	FLEXÍVEL	CR	4607.C.030	CR	4607.C.030	CR	4607.C.030	CR	4607.C.030
I	SCJ. FILTRO	-	5910.201	-	5910.201	-	5910.201	-	5910.201
J	SCJ. VÁLVULA T	-	5910.157	-	5910.157	-	5910.157	-	5910.157
L	SCJ. BATEDOR DO ASSENTO	BR	5910.197	BL	5910.198	BR	5910.197	BL	5910.198
M	SCJ. BATEDOR DA TAMPA	BR	5910.199	BL	5910.200	BR	5910.199	BL	5910.200
N	SCJ. SLOW CLOSE	-	5910.153	-	5910.153	-	5910.153	-	5910.153