Código Comercial
PAP.4201.17

BACIA CX ACOP SINGLE ELET 127V - BR



Foto Ilustrativa

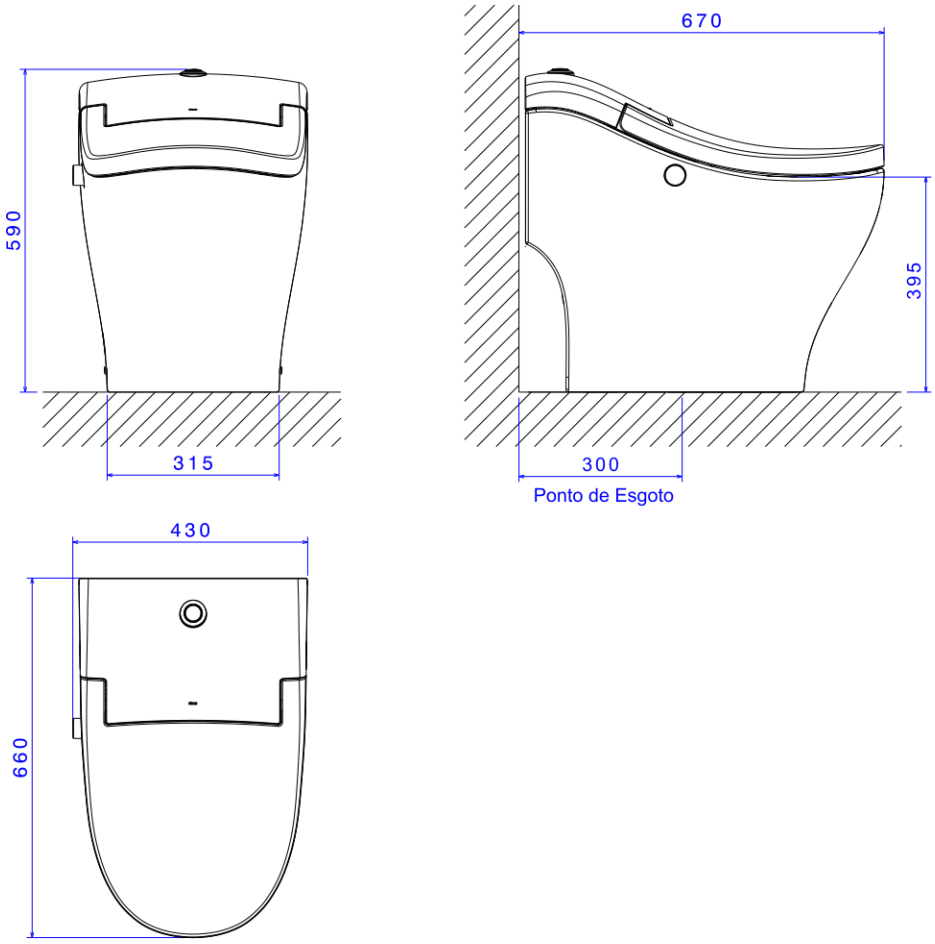

Desenho Técnico

DESCRIÇÃO:

Código Comercial
PAP.4201.17

Bacia Cx Acop Single Elet 127V - BR

ESPECIFICAÇÕES:
Linha: Single Extreme
Dimensões(AxLxC): 590mm X 420mm X 660mm
Acabamento: Branco (PAP.4201.17)
Material: Argila, feldspato, caulim, vidrados e corantes inorgânicos.
Peso líquido: 50.000
Peso bruto: 55.000
Número Norma / Decreto: NBR-16727-1
Pressão mín/max: 7 - 40 MCA
Bitola de entrada de água: 1/2" - DN15

Site: https://www.deca.com.br
Antendimento ao cliente: 0800-011-7073