SUPREMA | Cuba de cozinha retangular 75X40 cm

CC.670.75._

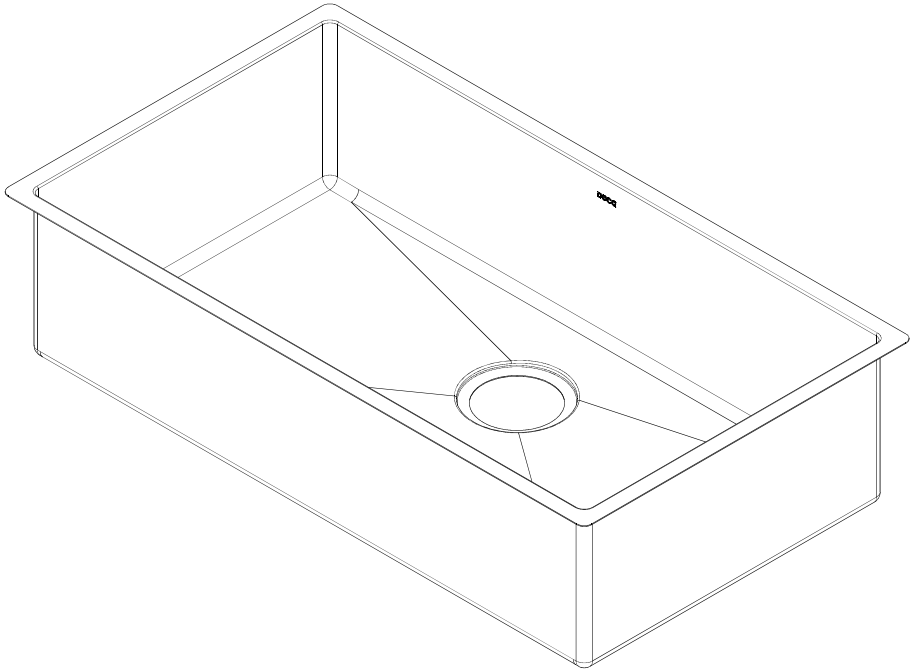

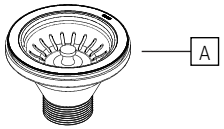

		CC.670.75.INX	
COMPONENTES / SUBCONJUNTOS		**Lc 00/00**	**Dc 00/00**
Item	**Descrição**	**AC/DT**	**Código Deca**
A	VÁLVULA DE ESCOAMENTO	BL.MT	1622.BL.MT

		CC.670.75.BL.MT	
COMPONENTES / SUBCONJUNTOS		**Lc 00/00**	**Dc 00/00**
Item	**Descrição**	**AC/DT**	**Código Deca**
A	VÁLVULA DE ESCOAMENTO	BL.MT	1622.BL.MT