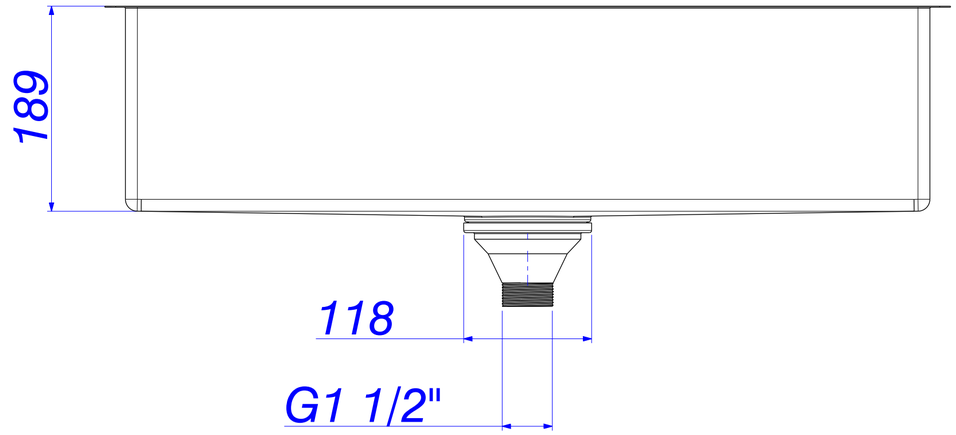
189
118
G1 1/2"

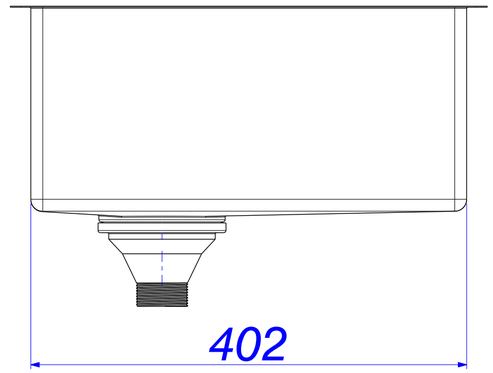
402

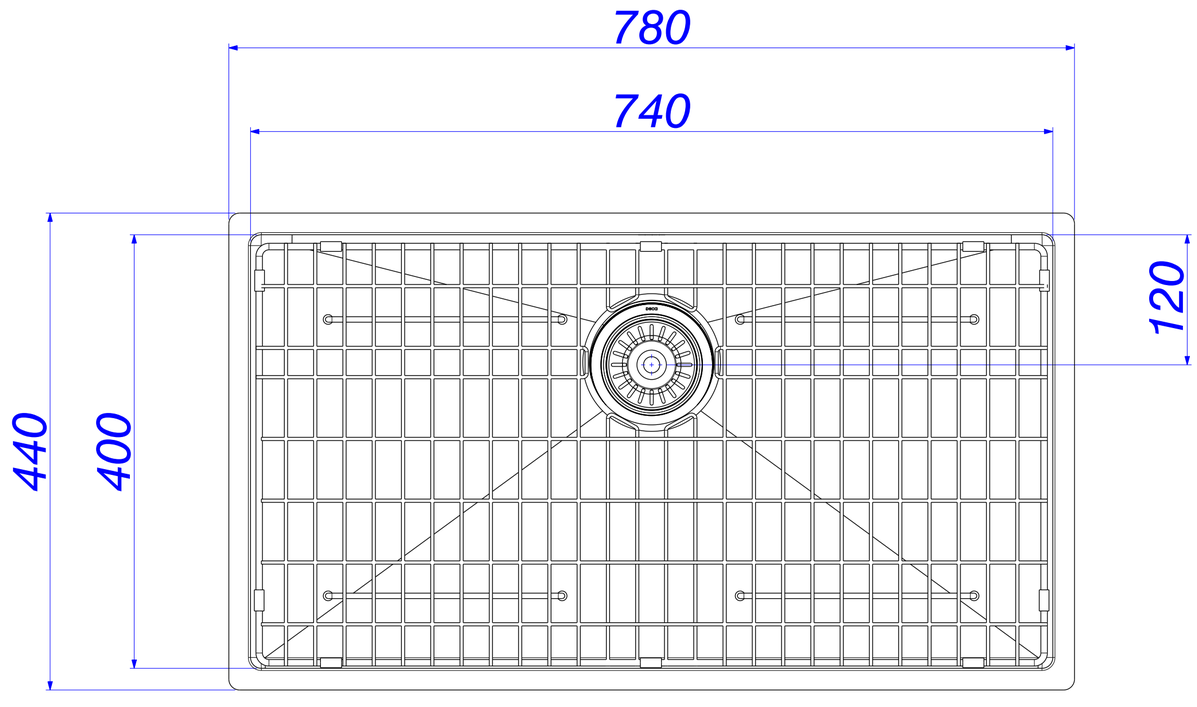
780
740
120
440
400