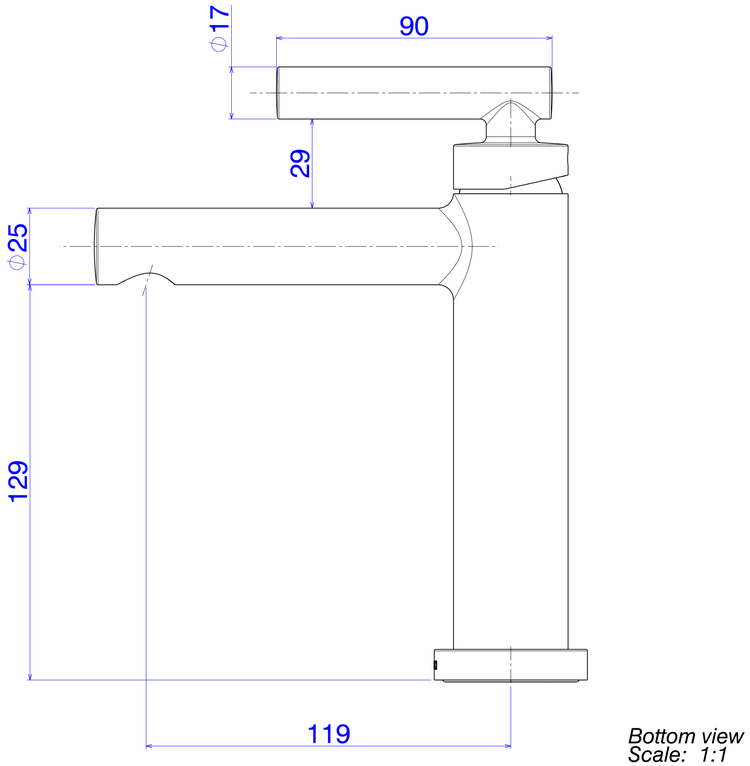

Bottom view
Scale: 1:1

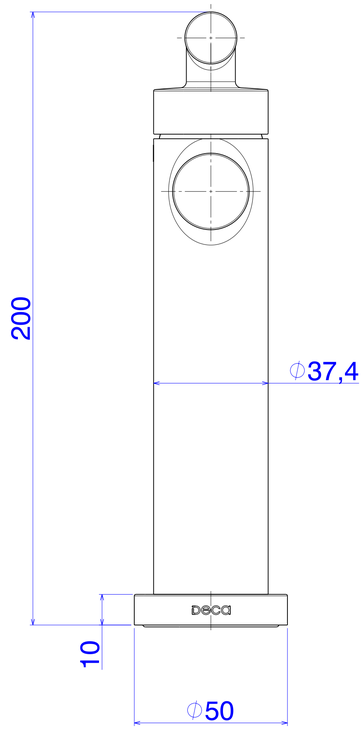

Auxiliary view C
Scale: 1:1

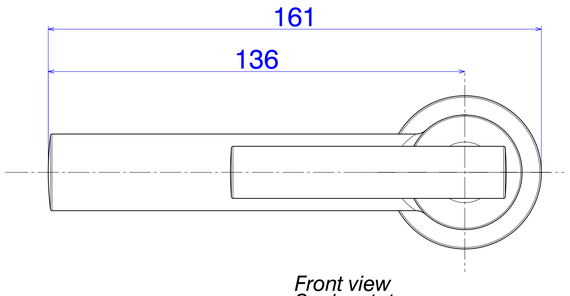

Front view
Scale: 1:1