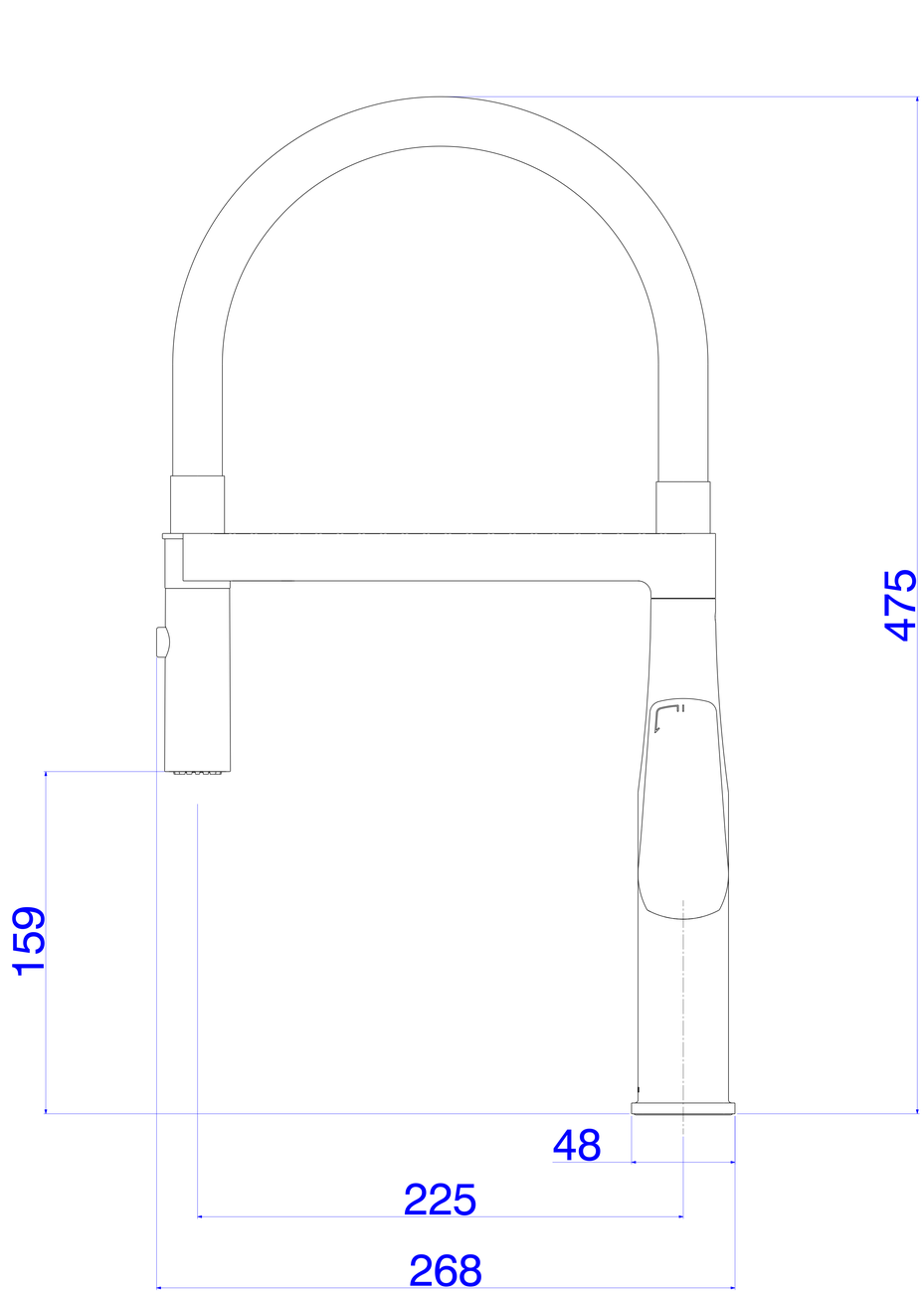
475
159
48
225
268

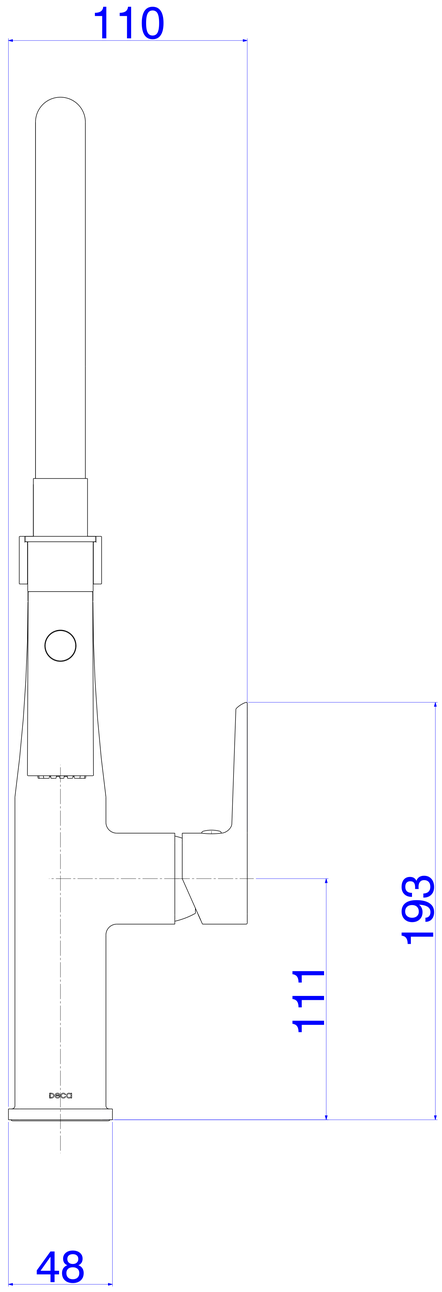
110
193
111
48