Código Comercial
2274.BL.PT.MT

MIST MONO COZ LEVEL MOTION-BLMT/PT



Foto Ilustrativa

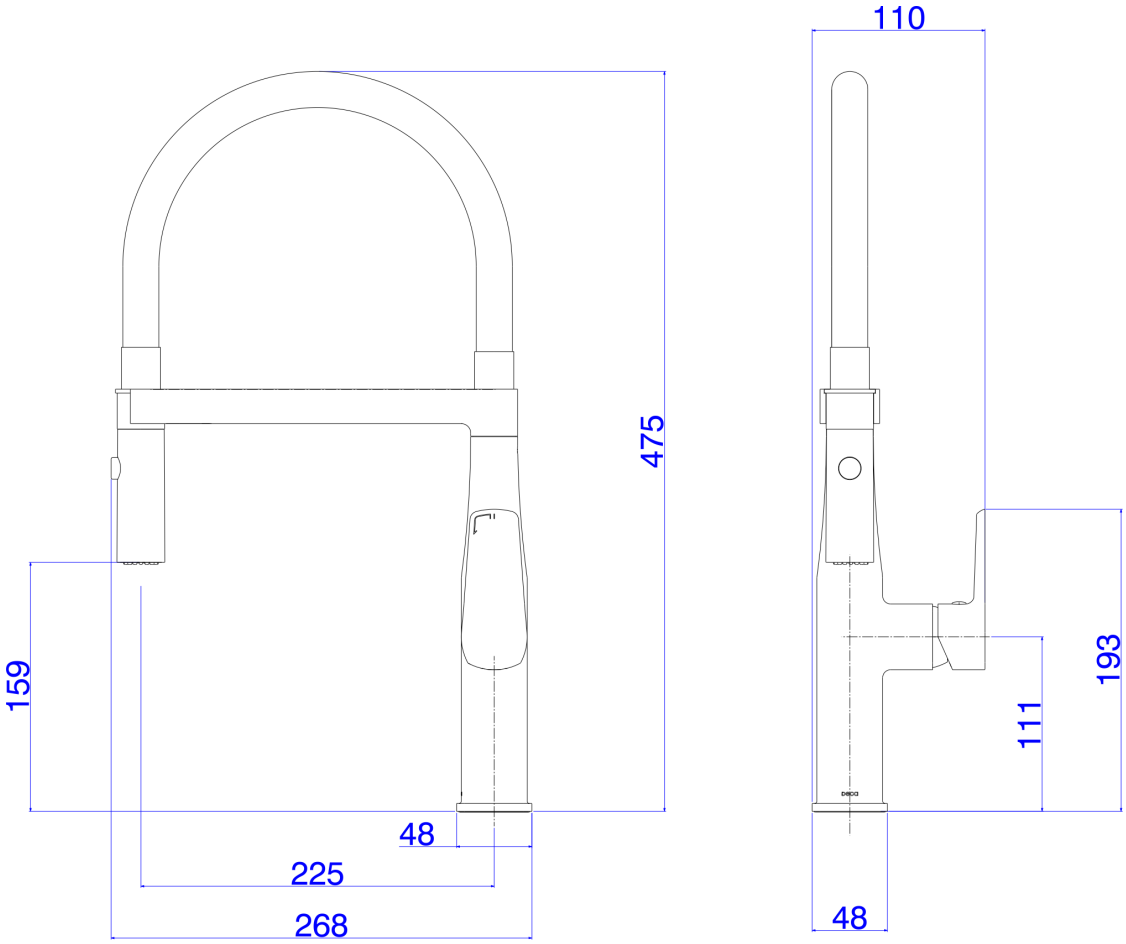

Desenho Técnico

Código Comercial
2274.BL.PT.MT

DESCRIÇÃO:
MIST MONO COZ LEVEL MOTION-BLMT/PT

ESPECIFICAÇÕES:
Linha: Level Motion
Dimensões(AxLxC): 475mm X 110mm X 268mm
Acabamento: Black Matte (2274.BL.PT.MT)
Material: Liga Cobre (bronze e latão),Zinco,Aço,Plástico,Elastômeros
Peso líquido: 2.414
Peso bruto: 2.426
Número Norma / Decreto: Não Possui
Pressão mín/max: 10 - 40 MCA
Bitola de entrada de água: 1/2" - DN15

Site: https://www.deca.com.br
Antendimento ao cliente: 0800-011-7073