Código Comercial
2044.C110D.AQC

TOAL TERM LAV DECA YOU FD PAREDE 110V CR



Foto Ilustrativa

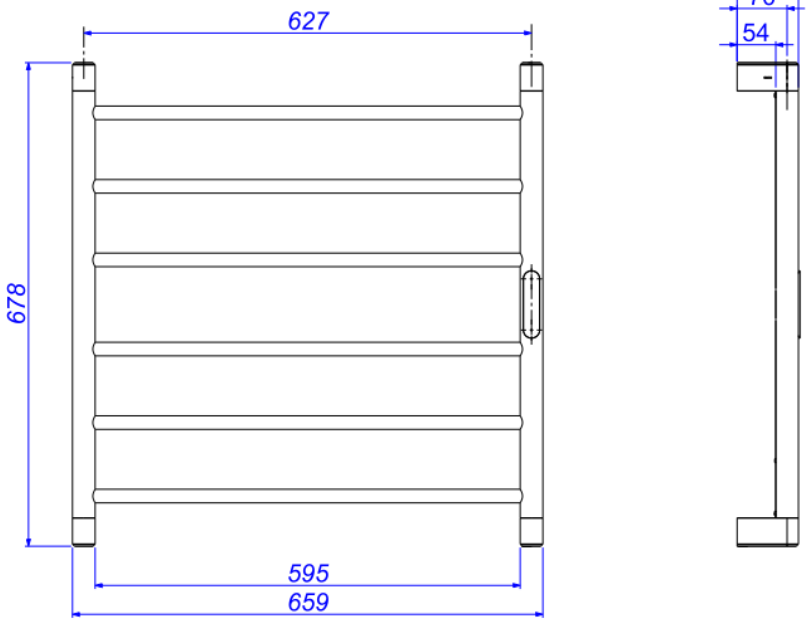

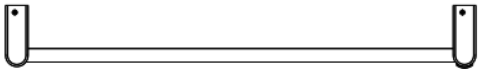

Desenho Técnico

Código Comercial
2044.C110D.AQC

DESCRIÇÃO:
TOAL TERM LAV DECA YOU FD PAREDE 110V CR

ESPECIFICAÇÕES:
Linha: Toalheiro Térmico
Dimensões(AxLxC): 678mm X 659mm X 86mm
Acabamento: Cromado (2044.C110D.AQC)
Material: Aço Inoxidável ,Plásticos de Engenharia, Elastômeros e Componentes Eletrônicos
Peso líquido: 4.020
Peso bruto: 6.020
Número Norma / Decreto: IEC 60335-2

Site: https://www.deca.com.br
Antendimento ao cliente: 0800-011-7073