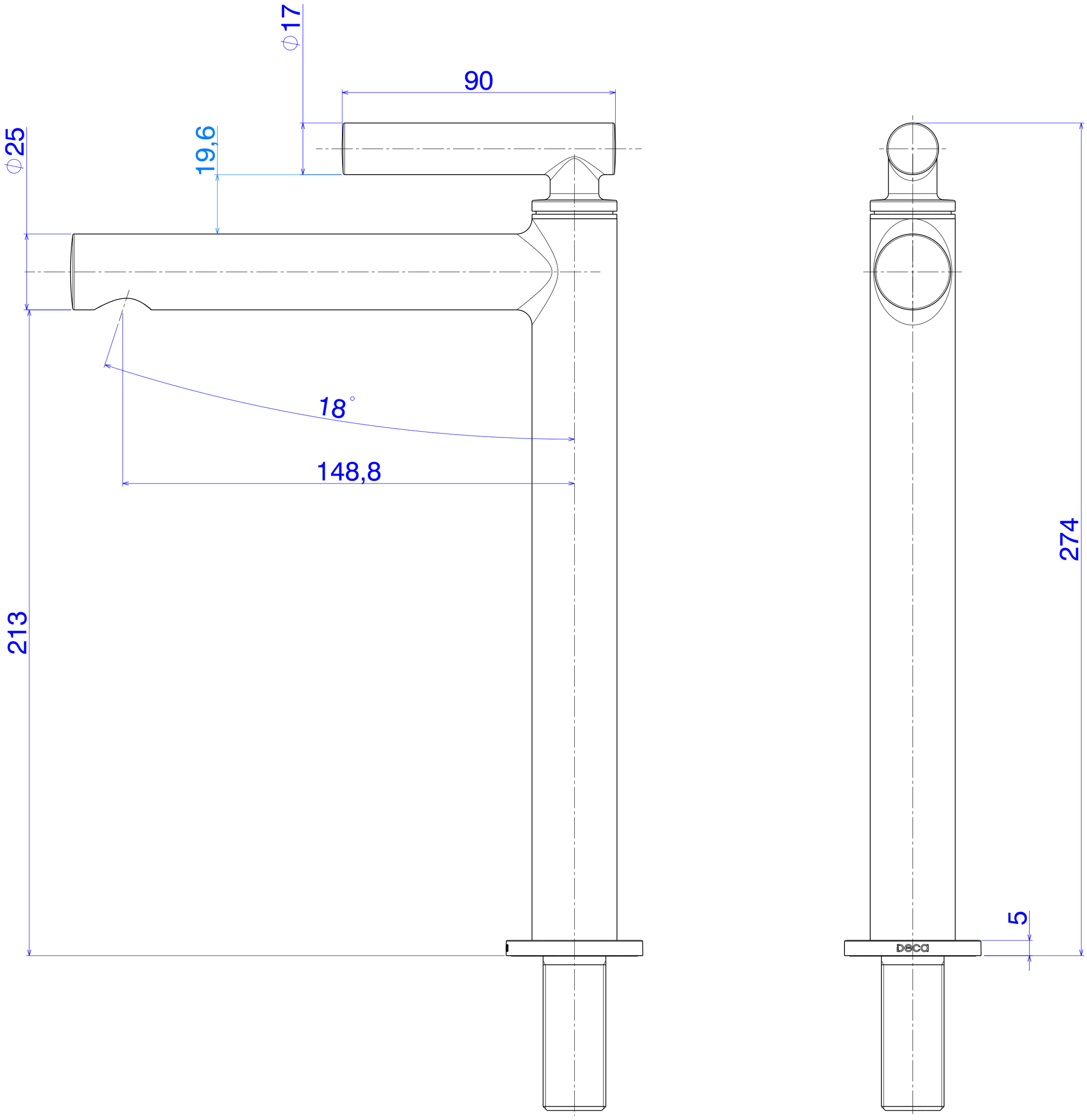
ϕ17
90
ϕ25
19,6
18°
148,8
213
274
5
deca

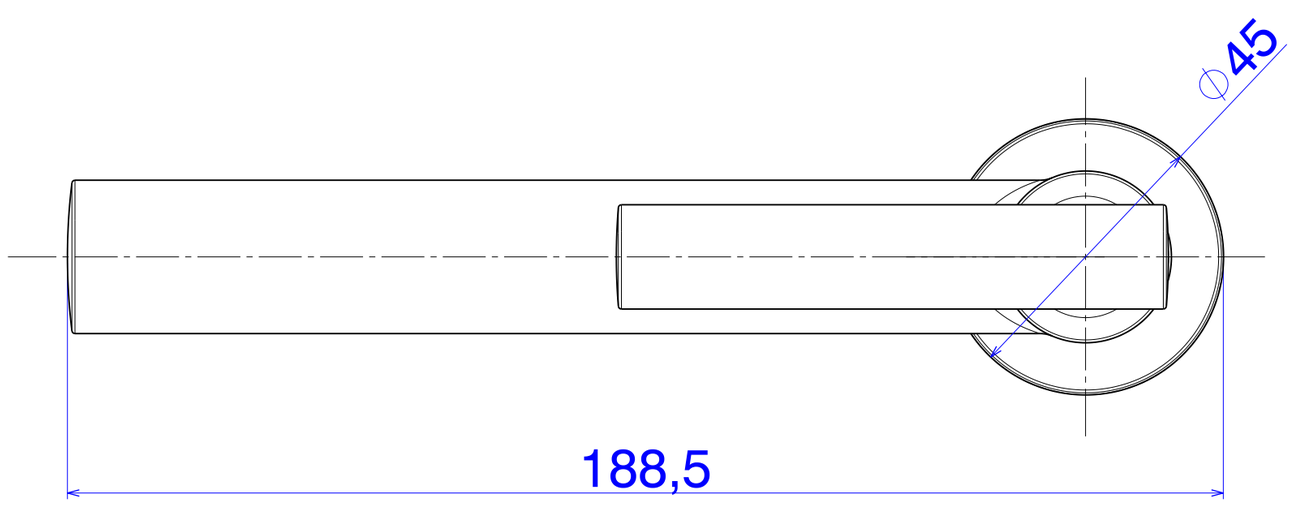
ϕ45
188,5