Código Comercial
1189.BL109.MT

# TORN LAV BETA MESA B A P/CUBA DN15 BLMT



Foto Ilustrativa

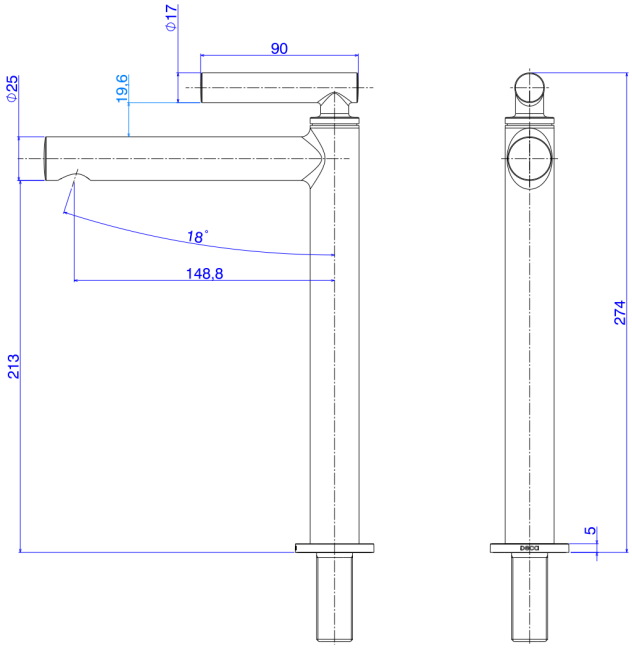


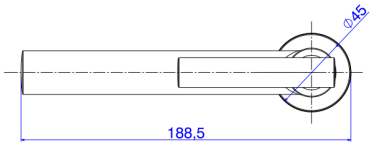


Desenho Técnico

**Código Comercial**
**1189.BL109.MT**

**DESCRIÇÃO:**
TORN LAV BETA MESA B A P/CUBA DN15 BLMT

**ESPECIFICAÇÕES:**
**Linha:** Linha Beta
**Dimensões(AxLxC):** 274mm X 45mm X 188mm
**Acabamento:** Black Matte (1189.BL109.MT)
**Material:** Liga de Cobre (bronze e latão),Plásticos de Engenharia,Elastômeros
**Peso líquido:** 2.191
**Peso bruto:** 2.206
**Número Norma / Decreto:** NBR10281
**Pressão mín/max:** 2 - 40 MCA
**Bitola de entrada de água:** 1/2" - DN15

**Site:** https://www.deca.com.br
**Antendimento ao cliente:** 0800-011-7073