NOMOS (1000) | Cabide Simples

1000.C.CBS

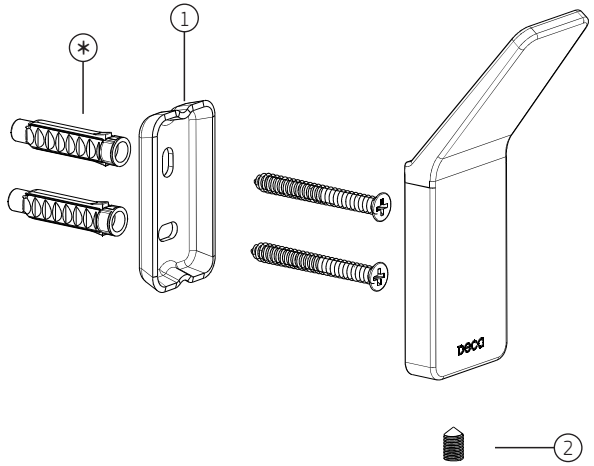

		1000.C.CBS	
COMPONENTES / SUBCONJUNTOS		Lc 00/00	Dc 00/00
Item	**Descrição**	**AC/DT**	**Código Deca**
1	BASE	-	5890.110
2	PARAFUSO ALLEN	-	5890.122

OBSERVAÇÕES:
* BUCHA FIXAÇÃO 6 MM