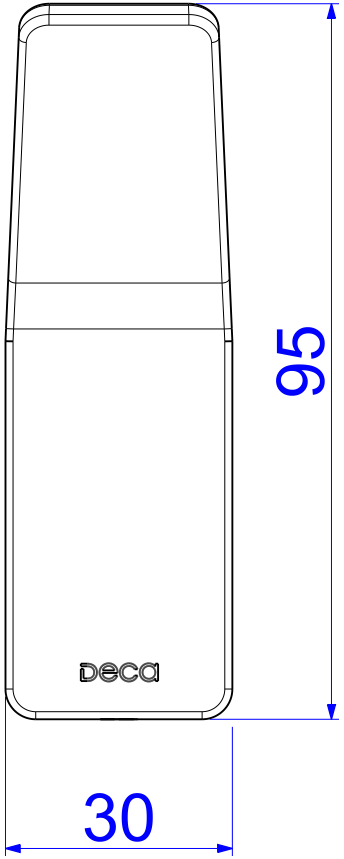
95
30

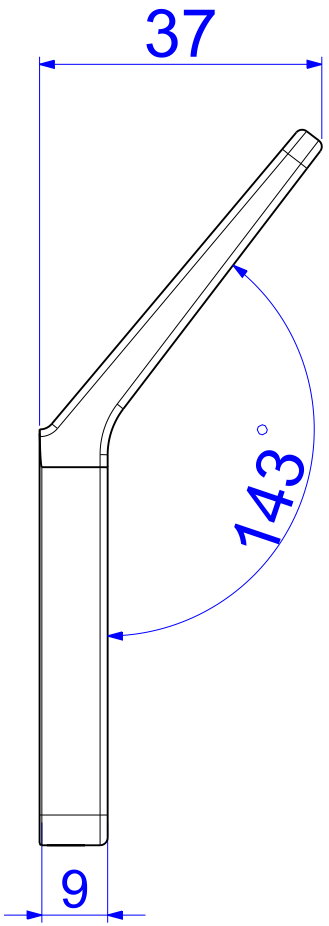
37
143°
9