Código Comercial
1000.C.CBS

CABIDE SIMPLES ACESS NOMOS-CROMADO



Foto Ilustrativa

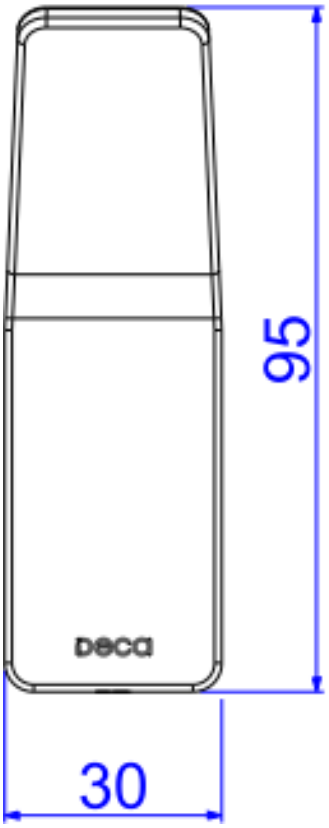

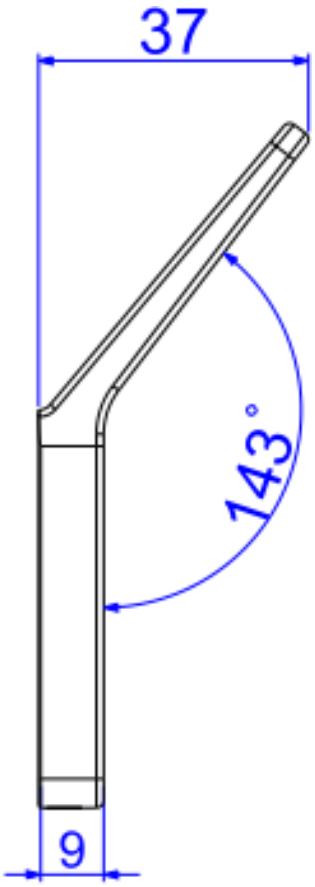

Desenho Técnico

Código Comercial
1000.C.CBS

DESCRIÇÃO:
CABIDE SIMPLES ACESS NOMOS-CROMADO

ESPECIFICAÇÕES:
Linha: ACESSÓRIOS NOMOS
Dimensões(AxLxC): 95mm X 37mm X 30mm
Acabamento: Cromado (1000.C.CBS)
Material: Liga de Zinco(Zamac), Aço Inoxidavel e Plásticos de Engenharia
Peso líquido: 0.208
Peso bruto: 0.285
Número Norma / Decreto: Não Possui

Site: https://www.deca.com.br
Antendimento ao cliente: 0800-011-7073