Código Comercial
000.194.212.08

ADAPTADOR PARA HIDRANTE



Foto Ilustrativa

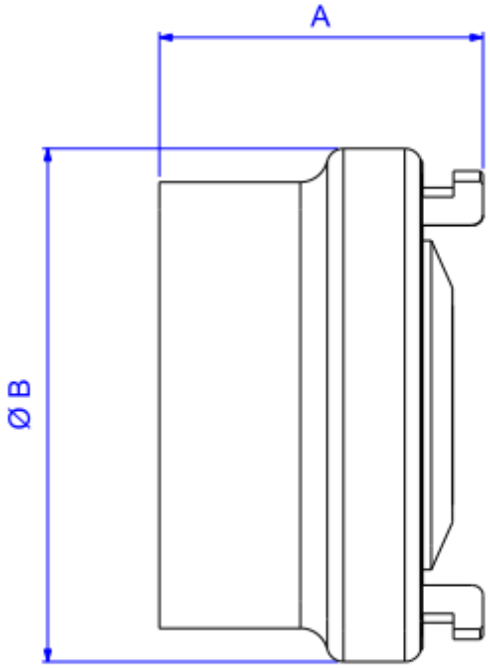

CÓDIGOS	BITOLA	ENTRADA	SAÍDA	A	Ø B
000.194.112.08	DN 40 (1 1/2")	ROSCA 5 F.P.P.	ENGATE RÁPIDO 1 1/2"	48	92
000.194.212.08	DN 65 (2 1/2")	ROSCA 5 F.P.P.	ENGATE RÁPIDO 2 1/2"	47	120

Desenho Técnico

Código Comercial
000.194.212.08

DESCRIÇÃO:
ADAPTADOR PARA HIDRANTE

ESPECIFICAÇÕES:
Linha: Válvula Incêndio
Dimensões(AxLxC): 47mm X 120mm X 120mm
Acabamento: Bruto (000.194.212.08)
Material: Liga de Cobre (bronze e latão),Plásticos de Engenharia,Elastômeros
Peso líquido: 0.922
Peso bruto: 0.922
Número Norma / Decreto: NBR16021
Classe de pressão: PN 20 - 300W
Bitola de entrada de água: 2 1/2" - DN65

Site: https://www.deca.com.br
Antendimento ao cliente: 0800-011-7073