Código Comercial
AV.90.01

ANEL VEDACAO



Foto Ilustrativa

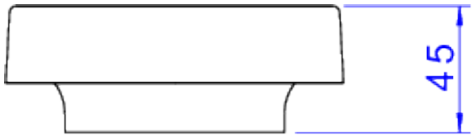

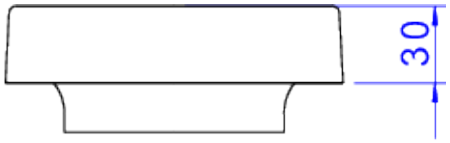

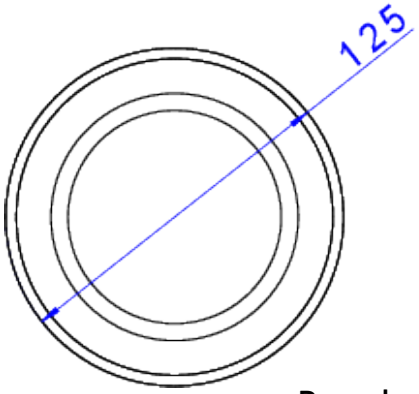

Desenho Técnico

Código Comercial
AV.90.01

DESCRIÇÃO:
ANEL VEDACAO

ESPECIFICAÇÕES:
Linha: Decanel(Complementos)
Dimensões(AxLxC): 126mm X 126mm X 45mm
Acabamento: Não Possui (AV.90.01)
Material: Borracha butílica; resina sintética; carga inorgânica; pigmento inorgânico; óleo mineral; antioxidante e plástico de engenharia.
Peso líquido: 0.333
Peso bruto: 0.333
Número Norma / Decreto: Não Possui
Informações complementares:

- Utilizado na instalação de bacias sanitárias, garante vedação total entre esgoto e bacia. Veda o mau cheiro do esgoto e dispensa o uso de bolsa plástica. Antibacteriana, não resseca e não mancha o piso, garante melhor instalação e higiene no banheiro.

Site: https://www.deca.com.br
Antendimento ao cliente: 0800-011-7073