DISCO (DSC) | Cabide
2060._.DSC

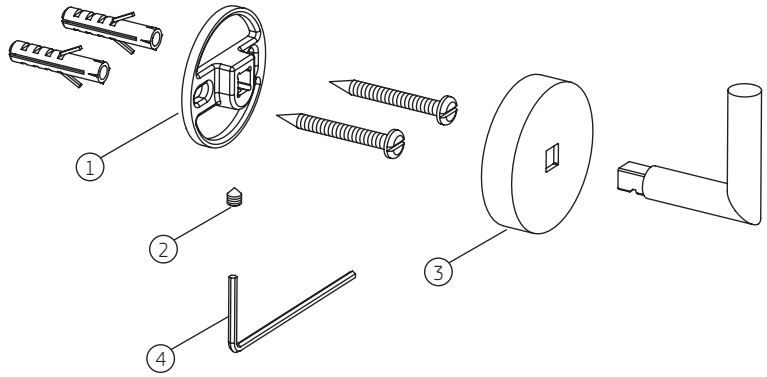

		2060.C.DSC		2060.BL.DSC.NO		2060.GL.DSC.RD	
COMPONENTES / SUBCONJUNTOS		Lc 00/00	Dc 00/00	Lc 00/00	Dc 00/00	Lc 00/00	Dc 00/00
Item	**Descrição**	**AC/DT**	**Código Deca**	**AC/DT**	**Código Deca**	**AC/DT**	**Código Deca**
1	BASE	-	4246.021	-	4246.021	-	4246.021
2	PARAFUSO	-	4180.014	-	4180.014	-	4180.014
3	CANOPLA	CR	4124.147	BL.NO	5820.107.BL.NO	GL.RD	5820.107.GL.RD
4	CHAVE ALLEN	-	4236.001	-	4236.001	-	4236.001