deca

Código Comercial
1990.BL.CT.NO

CHUV C/TUBO PARede ACQUA PLUS-BL NO

Foto Ilustrativa

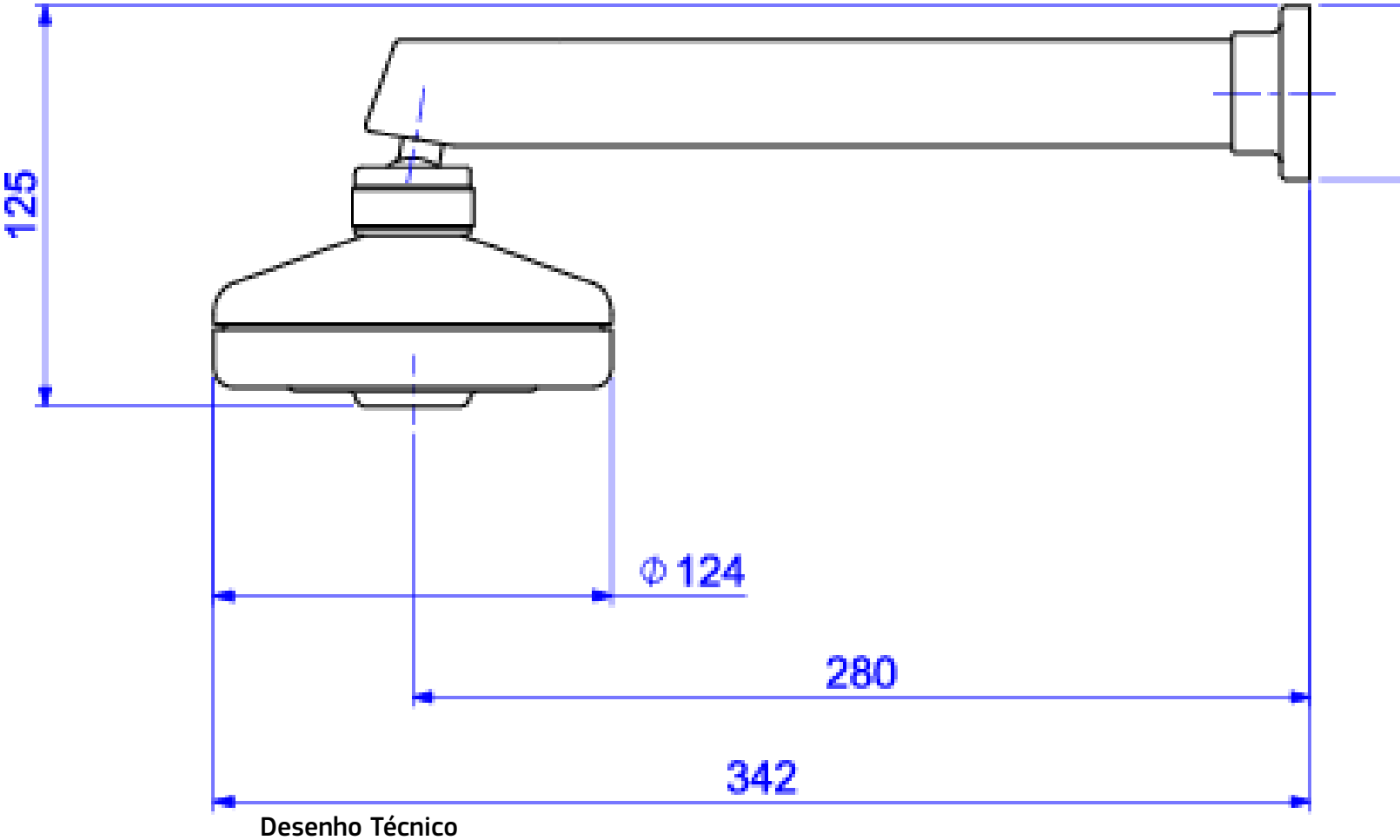

Desenho Técnico

deca

Código Comercial
1990.BL.CT.NO

DESCRIÇÃO:
CHUV C/TUBO PAREDE ACQUA PLUS-BL NO

ESPECIFICAÇÕES:
Linha: Chuveiro Acqua Plus
Dimensões(AxLxC): 125mm X 124mm X 342mm
Acabamento: Black Noir (1990.BL.CT.NO)
Material: Liga de Cobre (bronze e latão),Plásticos de Engenharia,Elastômeros
Peso líquido: 1.42
Peso bruto: 1.883
Número Norma / Decreto: NBR15206
Pressão mín/max: 2 - 40 MCA
Bitola de entrada de água: 1/2" - DN15
Informações complementares:
- Possui sistema autolimpante, quando o fluxo de água é fechado, o sistema de pinos encaixam no crivo que limpam automaticamente. Evitando possíveis entupimentos no crivo e proporcionando o mesmo desempenho e conforto em todos os banhos.
- Jato linear, com fluxo continuo. Perfeito para um banho com maior conforto.

Curva de vazão: 14 a 60

Site: https://www.deca.com.br
Antendimento ao cliente: 0800-011-7073