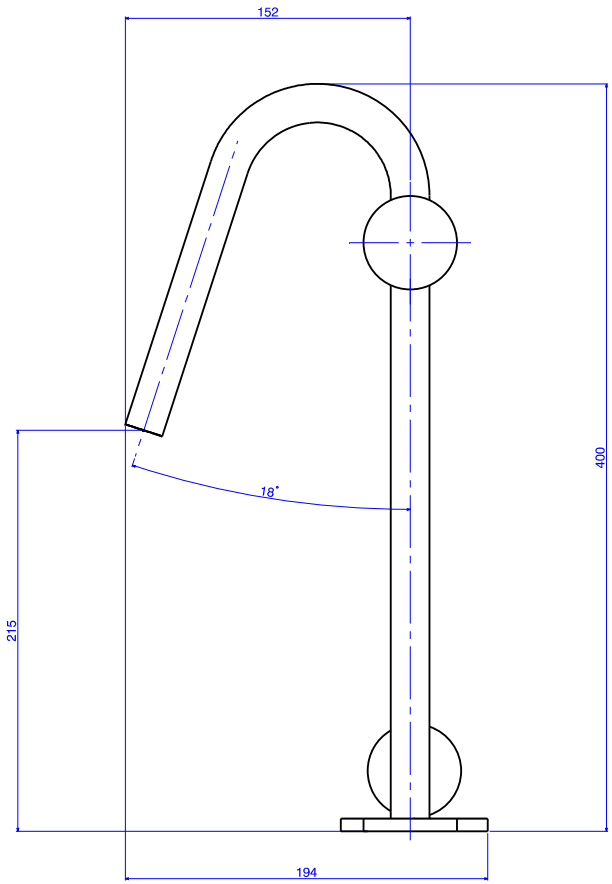
152
400
18°
215
194

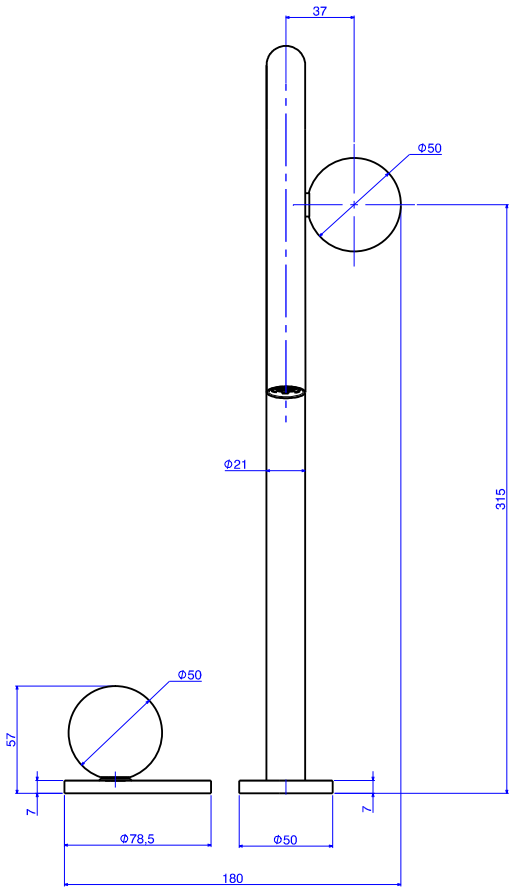
37
Φ50
Φ21
315
Φ50
57
7
7
Φ78,5
Φ50
180