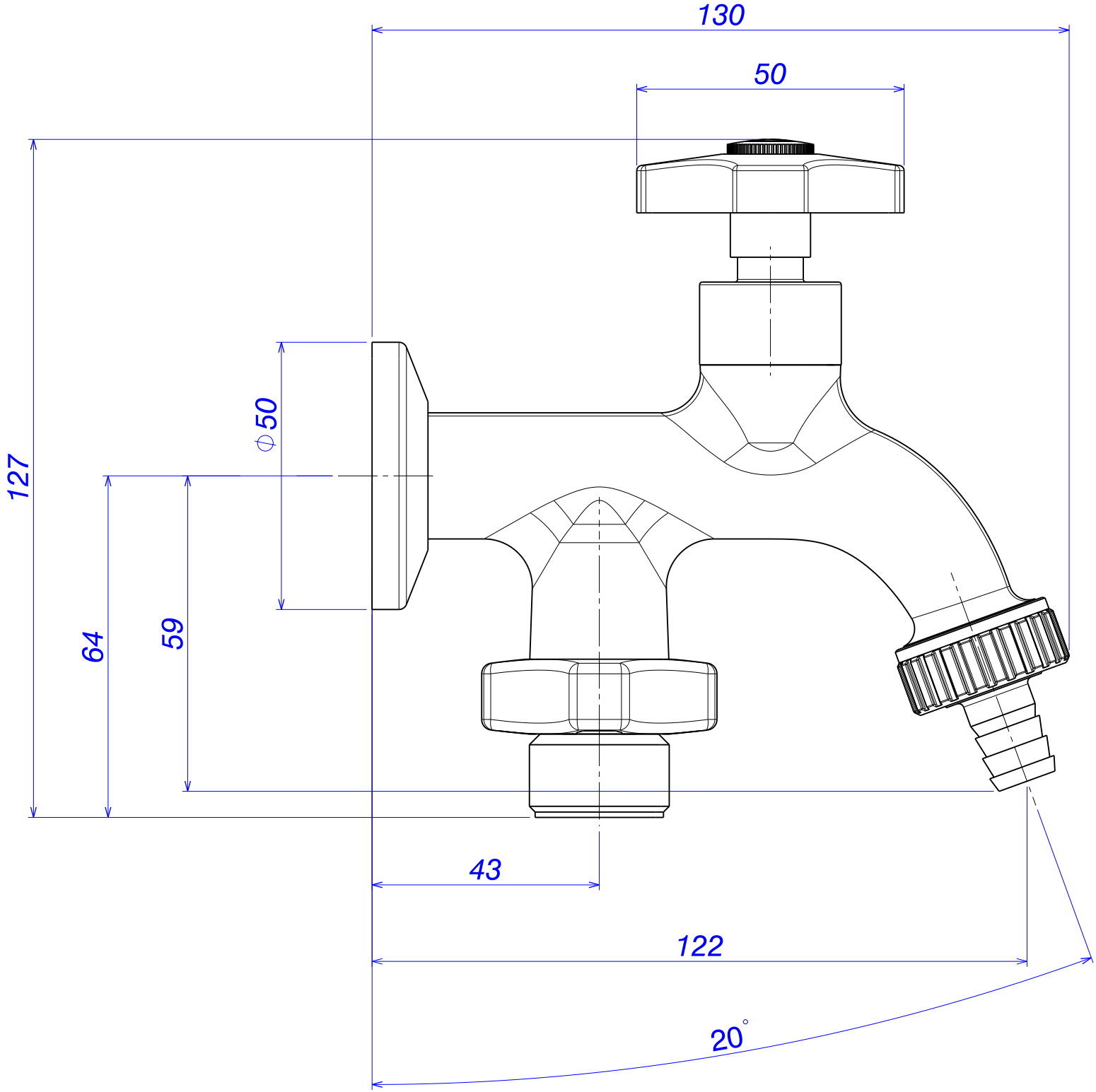
130
50
127
ϕ50
64
59
43
122
20°